SU DEPOSU İLE SIHHİ SU ISI POMPASI

KULLANICI KURULUM KILAVUZU
Modeller

CALIDO 200 / CALIDO 300

CALIDO-S 200 / CALIDO-S 300

CALIDO-D 200 / CALIDO-D 300

09	10-2017	A.Bonfante		Anti-legionella döngüsü özellikleri ekleme ve uygunluk yükseltme.
08	12-2016	A.Bonfante		Anti-lejyonella döngüsünün spesifikasyonlarının ve uygunluğun dahil edilmesi.
07	04-2016	A.B.	P.F.	Hava dışındaki ısı kaynağıyla iklim koşullarına ait verilerin eklenmesi
06	09-2015	D.P.	G.M.	Modifiye edilmiş bölümler / paragraflar: 4.1 - 8.4 - 9.5 - 9.6 - 9.6.4 - 11.4.1 - 11.4.6 - 11.5 -16 - 17 Eklenen bölümler / paragraflar: 11.4.8
05	11-2014	D.P.	G.M.	Değiştirilmiş bölümler / paragraflar: 9.4 – 11.4.6 – 16 Eklenen bölümler / paragraflar: 17
04	05-2014	D.P.	G.M.	/
03	03-2014	D.P.	G.M.	/
02	02-2014	D.P.	G.M.	/
01	01-2014	Andrea M. D.P.	G.M.	/
00	11-2013	D.P.	G.M.	/
Rev	**Tarih**	**Düzenleyen**	**Onaylayan**	**Notlar**
Catalogo / Catalogue / Katalog / Catalogue **MUI14110D6120-09**				Serie / Series / Serie / Serie / Série **SANITARY WATER HEAT PUMP**

Olası israf elektrik veya elektronik cihazlar/ürünler, normal evsel atıklarla birlikte bulunmamalı, ancak 2012/19/UE Avrupa Direktifine uygun olarak mevcut WEEE yasasına göre bertaraf edilmelidir. Ürünün benzer bir ürünle değiştirilmesi durumunda lütfen yerel yönetimde veya satıcınızda kendinizi bilgilendirin.

ADVANTIX SPA - Via San Giuseppe Lavoratore, 24 - Loc. La Macia - 37040 - Arcole - Verona - Italy - e-mail: info@advantixspa.it

DICHIARAZIONE DI CONFORMITÀ
DECLARATION OF CONFORMITY
UEBEREINSTIMMUNGSERKLAERUNG
DECLARATION DE CONFORMITE
DECLARACIÒN DE HOMOLOGACIÒN

DICHIARIAMO SOTTO LA NOSTRA SOLA RESPONSABILITÀ CHE LA MACCHINA WE DECLARE
UNDER OUR SOLE RESPONSABILITY THAT THE MACHINE
WIR ERKLÄREN AUF UNSERE ALLEINIGE VERANTWORTUNG, DAß DIE MASCHINE NOUS DECLARONS
SOUS NOTRE SEULE RESPONSABILITE QUE LA MACHINE
EL FABRICANTE DECLARA BAJO SU EXCLUSIVA RESPONSABILIDAD QUE LA MÁQUINA

DESCRIZIONE	**Pompa di calore per ACS con serbatoio integrato**
DESCRIPTION	**Heating pump for hot sanitary water production with integrated tank**
BESCHREIBUNG	**Bomba de calor para la producciòn de agua caliente con tanque integrada**
DESCRIPTION	**Pompe à chaleur pour production eau chaude sanitaire avec réservoir de stockage intégré**
DESCRIPCION	**Wärmepumpe für Warmwasserzeugung mit integrierte Speicher**

ANNO DI FABBRICAZIONE / YEAR OF MANUFACTURE BAUJAHR /
ANNEE DE FABRICATION / AÑO DE FABRICACIÓN

2017

MATRICOLA / SERIAL No. / LAUFENDE NUMMER
NUMÉRO DE SÉRIE / NÚMERO DE SERIE

CODICE A BARRE
BAR CODE

MODELLO / MODEL / MODELL / MODÈLE / MODELO

CALIDO 200 **CALIDO 300**
CALIDO-S 200 **CALIDO-S 300**
CALIDO-D 200 **CALIDO-D 300**

- RISULTA IN CONFORMITÀ CON QUANTO PREVISTO DALLE SEGUENTI DIRETTIVE COMUNITARIE E CON LA RELATIVA LEGISLAZIONE NAZIONALE DI RECEPIMENTO: 2014/30/UE, 2014/35/UE
  EVENTUALI ALTRE DIRETTIVE EUROPEE E NORME ARMONIZZATE APPLICATE ALL'ATTREZZATURA: EMC 2004/108/EC; IEC 60335-2-21; IEC 60335-2-40; EN 55014-1; EN 61000-3-2; EN 61000-3-11.
- IS IN COMPLIANCE WITH THE FOLLOWING EEC DIRECTIVES AND THE RELEVANT NATIONAL GRANTING REGULATIONS IN FORCE: 2014/30/UE, 2014/35/UE
  OTHERS EUROPEAN DIRECTIVES AND HARMONIZED STANDARDS APPLIED TO THE EQUIPMENT: EMC 2004/108/EC; IEC 60335-2-21; IEC 60335-2-40; EN 55014-1; EN 61000-3-2; EN 61000-3-11.
- EST CONFORME AVEC LES DIRECTIVES CEE SUIVANTES ET LES LOIS NATIONALES D'ACCUEIL 2014/30/UE, 2014/35/UE
  AUTRES ÉVENTUELLES DIRECTIVES EUROPÉENNES ET NORMES HARMONISÉES APPLIQUÉES À L'ÉQUIPEMENT: EMC 2004/108/EC; IEC 60335-2-21; IEC 60335-2-40; EN 55014-1; EN 61000-3-2; EN 61000-3-11.
- ESTÀ HOMOLOGADO EN CUANTO PREVISTO DE LAS SIGUENTES DIRECTRICES COMUNITAREAS Y CON LA RELATIVA LEGISLACION NACIONAL DE RECEPCIÒN: 2014/30/UE, 2014/35/UE
  OTRAS DIRECTIVAS EUROPEAS Y NORMAS ARMONIZADAS APLICADAS AL EQUIPAMIENTO: EMC 2004/108/EC; IEC 60335-2-21; IEC 60335-2-40; EN 55014-1; EN 61000-3-2; EN 61000-3-11.
- NACHDEM CEE-NORMEN, SOWIE DER ENTSPRECHENDEN ANGEWENDET STAATS GESEZTGEBUNG, DASS HEISST: 2014/30/UE, 2014/35/UE EVENTUELLE WEITERE FÜR DAS GERÄT ANGEWANDTE EUROPÄISCHE RICHTLINIEN UND HARMONISIERTE NORMEN: EMC 2004/108/EC; IEC 60335-2-21; IEC 60335-2-40; EN 55014-1; EN 61000-3-2; EN 61000-3-11.

NOME / NAME / VORNAME / NOM / NOMBRE		PAOLO
COGNOME / SURNAME / NACHNAME / PRENOM / APELLIDO		FERROLI
POSIZIONE / COMPANY POSITION / POSITION / FONCTION / POSICION	RESP. TECNICO	

ARCOLE, **10.2017**

İÇERİK

1 BU KILAVUZUN AMAÇLARI VE İÇERİĞİ ..... HATA! YER İŞARETİ TANIMLANMAMIŞ.

1.1 BU KILAVUZU NASIL TUTABİLİRİM ..... **HATA! YER İŞARETİ TANIMLANMAMIŞ.**
1.2 KILAVUZDA KULLANILAN GRAFİK SEMBOLLERİ ..... **HATA! YER İŞARETİ TANIMLANMAMIŞ.**

2 GÜVENLİK YASALARI ..... HATA! YER İŞARETİ TANIMLANMAMIŞ.

3 İZİNLİ KULLANIM ..... HATA! YER İŞARETİ TANIMLANMAMIŞ.

4 GENEL GÜVENLİK REHBERİ ..... HATA! YER İŞARETİ TANIMLANMAMIŞ.

4.1 İŞÇİ SAĞLIĞI VE GÜVENLİĞİ ..... **HATA! YER İŞARETİ TANIMLANMAMIŞ.**
4.2 KİŞİSEL GÜVENLİK EKİPMANLARI ..... **HATA! YER İŞARETİ TANIMLANMAMIŞ.**
4.3 GÜVENLİK SEMBOLLERİ ..... **HATA! YER İŞARETİ TANIMLANMAMIŞ.**
4.4 SOĞUTUCU GÜVENLİK VERİ SAYFASI ..... **HATA! YER İŞARETİ TANIMLANMAMIŞ.**

5 GENEL ÖZELLİKLERİ ..... HATA! YER İŞARETİ TANIMLANMAMIŞ.

5.1 CALIDO MONTAJININ ESNEKLİK VE FAYDALARI ..... **HATA! YER İŞARETİ TANIMLANMAMIŞ.**
5.2 KOMPAKT TASARIM ..... **HATA! YER İŞARETİ TANIMLANMAMIŞ.**
5.3 MEVCUT MODELLER ..... **HATA! YER İŞARETİ TANIMLANMAMIŞ.**
5.4 MEVCUT OPSİYONEL ..... **HATA! YER İŞARETİ TANIMLANMAMIŞ.**

6 TEKNİK ÖZELLİKLER ..... HATA! YER İŞARETİ TANIMLANMAMIŞ.

7 ÜRÜN İÇERİSİNDE ÜRÜNLER ..... HATA! YER İŞARETİ TANIMLANMAMIŞ.

8 BİRİMİN GENEL BAKIŞI ..... HATA! YER İŞARETİ TANIMLANMAMIŞ.

8.1 PARÇALAR VE AÇIKLAMALAR ..... **HATA! YER İŞARETİ TANIMLANMAMIŞ.**
8.2 BOYUTLAR ..... **HATA! YER İŞARETİ TANIMLANMAMIŞ.**
8.3 KABLOLAR İÇİN DELİKLER ..... **HATA! YER İŞARETİ TANIMLANMAMIŞ.**
8.4 MAGNESIUM STICKI NASIL DEĞİŞTİRİLİR? ..... **HATA! YER İŞARETİ TANIMLANMAMIŞ.**
8.5 ELEKTRİKLİ ISITICININ DÜZENLEME TERMOSTATI ..... **HATA! YER İŞARETİ TANIMLANMAMIŞ.**
8.6 SU VE GAZ DEVRESİ ŞEMASI GENEL BAKIŞ ..... **HATA! YER İŞARETİ TANIMLANMAMIŞ.**
8.7 GAZ DEVRESİ ŞEMASI GENEL BAKIŞ ..... **HATA! YER İŞARETİ TANIMLANMAMIŞ.**

9 KURULUM ..... HATA! YER İŞARETİ TANIMLANMAMIŞ.

9.1 GENEL ..... **HATA! YER İŞARETİ TANIMLANMAMIŞ.**
9.2 GÜVENLİK TALİMATLARI ..... **HATA! YER İŞARETİ TANIMLANMAMIŞ.**
9.2.1 Uyarı ..... ***Hata! Yer işareti tanımlanmamış.***
9.2.2 Dikkat ..... ***Hata! Yer işareti tanımlanmamış.***
9.3 BİRİMİN KULLANIMI ..... **HATA! YER İŞARETİ TANIMLANMAMIŞ.**
9.3.1 Ünitenin forklift ile taşınması ..... ***Hata! Yer işareti tanımlanmamış.***
9.3.2 Ünitenin manuel kullanımı ..... ***Hata! Yer işareti tanımlanmamış.***
9.4 GEREKLİ HİZMET ALANI ..... **HATA! YER İŞARETİ TANIMLANMAMIŞ.**
9.5 KURULUM GENEL BAKIŞ ..... **HATA! YER İŞARETİ TANIMLANMAMIŞ.**
9.6 HİDROLİK BAĞLANTILAR ..... **HATA! YER İŞARETİ TANIMLANMAMIŞ.**
9.6.1 Su bağlantıları ..... ***Hata! Yer işareti tanımlanmamış.***
9.6.2 Su yükleme ..... ***Hata! Yer işareti tanımlanmamış.***
9.6.3 Tanktan su boşaltımı ..... ***Hata! Yer işareti tanımlanmamış.***
9.6.4 Harici bir yeniden sirkülasyon pompası ve akış anahtarı kurulumu ..... ***Hata! Yer işareti tanımlanmamış.***
9.6.5 Yardımcı bir ısı kaynağının bağlanması ..... ***Hata! Yer işareti tanımlanmamış.***
9.7 ELEKTRİK BAĞLANTILARI ..... **HATA! YER İŞARETİ TANIMLANMAMIŞ.**

10 BAŞLATMA ..... HATA! YER İŞARETİ TANIMLANMAMIŞ.

11 İŞLETME BİRİMİ ..... HATA! YER İŞARETİ TANIMLANMAMIŞ.

11.1 KULLANICI ARAYÜZÜ ..... **HATA! YER İŞARETİ TANIMLANMAMIŞ.**
11.2 OPERASYONLAR ..... **HATA! YER İŞARETİ TANIMLANMAMIŞ.**
11.3 LCD SİMGELER ..... **HATA! YER İŞARETİ TANIMLANMAMIŞ.**
11.4 ANA LOGOLAR ..... **HATA! YER İŞARETİ TANIMLANMAMIŞ.**
11.4.1 Kompresör başlangıç için su sıcaklığı farkı ..... ***Hata! Yer işareti tanımlanmamış.***
11.4.2 Dış pompa ..... ***Hata! Yer işareti tanımlanmamış.***

11.4.3 Akış anahtarı ..... ***Hata! Yer işareti tanımlanmamış.***
11.4.4 Termal korumalar ..... ***Hata! Yer işareti tanımlanmamış.***
11.4.5 Dezenfeksiyon haftalık döngüsü ..... ***Hata! Yer işareti tanımlanmamış.***
11.4.6 Elektrikli ısıtıcı ..... ***Hata! Yer işareti tanımlanmamış.***
11.4.7 ON / OFF iletişim ..... ***Hata! Yer işareti tanımlanmamış.***
11.4.8 Fotovoltaik tesis entegrasyonu için iletişim ..... ***Hata! Yer işareti tanımlanmamış.***
11.5 PARAMETRE KONTROL VE AYARLAMA ..... **HATA! YER İŞARETİ TANIMLANMAMIŞ.**
11.6 ÜNİTENİN ARIZALANMASI VE HATA KODLARI ..... **HATA! YER İŞARETİ TANIMLANMAMIŞ.**

12 BAKIM VE PERİYODİK KONTROLLER ..... HATA! YER İŞARETİ TANIMLANMAMIŞ.

12.1 ÇEVRE KORUMA ..... **HATA! YER İŞARETİ TANIMLANMAMIŞ.**

13 SORUN GİDERME ..... HATA! YER İŞARETİ TANIMLANMAMIŞ.

14 BİRİM HİZMETTEN ÇIKTIĞINDA ..... HATA! YER İŞARETİ TANIMLANMAMIŞ.

15 BERTARAF GEREKSİNİMLERİ ..... HATA! YER İŞARETİ TANIMLANMAMIŞ.

16 TEKNİK ÖZELLİKLERİ ..... HATA! YER İŞARETİ TANIMLANMAMIŞ.

17 ISI POMPASININ ÇALIŞMA SINIRLARI ..... HATA! YER İŞARETİ TANIMLANMAMIŞ.

18 BAĞLANTI ŞEMASI ..... HATA! YER İŞARETİ TANIMLANMAMIŞ.

18.1 STANDARD CONNECTION ..... **HATA! YER İŞARETİ TANIMLANMAMIŞ.**
18.2 YARDIMCI ISI KAYNAĞI BAĞLANTISI ..... **HATA! YER İŞARETİ TANIMLANMAMIŞ.**
18.3 HARİCİ BİR ANAHTARIN YOLUYLA YARDIMCI ISI KAYNAĞININ BAĞLANMASI ..... **HATA! YER İŞARETİ TANIMLANMAMIŞ.**

19 REGÜLASYONA GÖRE FICHE (AB) NO 812/2013 ..... HATA! YER İŞARETİ TANIMLANMAMIŞ.

20 DÜZENLEMEYE GÖRE TEKNİK PARAMETRELERİ (AB) 814/2013 NO ..... HATA! YER İŞARETİ TANIMLANMAMIŞ.

CALİDO El Kitabı, operatörün güvenlik koşulları altında ekipmanın daha iyi kullanılması için gerekli tüm bilgileri içerir.

1 BU KILAVUZUN AMAÇ VE İÇERİĞİ

Bu kılavuz, kurulum, çalıştırma ve CALİDO ünitelerinin bakımı ile ilgili temel bilgiler sağlar. Makine operatörlerine yöneliktir ve daha önce belirli bir bilgiye sahip olmasa bile, ekipmanı verimli bir şekilde kullanmalarını sağlar.
Bu kılavuz, piyasaya sürüldüğü sırada ekipmanın özelliklerini açıklar; bu nedenle, şirketin ürünlerinin performansını, ergonomisini, güvenliğini ve işlevselliğini artırmak için sürekli çabasının bir parçası olarak sunduğu daha sonra teknolojik gelişmeleri yakalamayabilir.
Şirket, bu nedenle, makinelerin önceki sürümleri için kılavuzları güncellemek için sınırlı değildir.
Kullanıcının bu kitapçıkta yer alan talimatları, özellikle de güvenlik ve rutin bakım ile ilgili talimatları takip etmesi önerilir.

1.1 BU KILAVUZU NASIL TUTABİLİRİM

Kılavuzun her zaman atıfta bulunduğu birimle birlikte tutulması gerekir. Toz ve nemden uzakta güvenli bir yerde saklanmalıdır. Ekipmanın nasıl çalıştırılacağı konusunda şüpheleri olan her zaman danışacak tüm kullanıcılar tarafından erişilebilir olmalıdır.
Şirket, referans materyalin önceki sürümlerini mutlaka güncellemeden ürünlerini ve ilgili el kitaplarını değiştirme hakkını saklı tutar. Baskı veya transkripsiyon nedeniyle el kitabında herhangi bir yanlışlık için hiçbir sorumluluk kabul etmez.
Müşteri, el kitabının güncellenmiş bir kopyasını veya üretici tarafından bu el kitabına ek olarak teslim ettiği parçaları saklar.
Şirket, bu kılavuz hakkında ayrıntılı bilgi vermek ve kendi ünitelerinin kullanımı ve bakımı ile ilgili bilgi vermek için kullanılabilir.

1.1 KILAVUZDA KULLANILAN GRAFİK SEMBOLLERİ

	İnsanlar için tehlikeli olabilecek işlemleri gösterir ve / veya ekipmanın doğru çalışmasını bozar.
	Yasaklanmış işlemleri gösterir.
	Operatörün ekipmanın doğru çalışmasını tam güvenlikte garanti altına almak için takip etmesi gereken önemli bilgileri gösterir. Ayrıca genel notları gösterir.

1 GÜVENLİK YASALARI

CALİDO birimleri aşağıdaki direktiflere ve uyumlaştırılmış normlara uygun olarak tasarlanmıştır:

- * Topluluk direktifleri: 2014/30 / UE, 2014/35 / UE;
- *Normlar: EMC 2004/108/EC; IEC 60335-2-21; IEC 60335-2-40; en 55014-1; en 61000-3-2; en 61000-3-11;

1 KISITLI KULLANIM

- Şirket, yanlış kurulum, ayarlama ve bakım, yanlış kullanım veya bu kılavuzda yer alan bilgilerin kısmi veya yüzeysel bir şekilde okunması ile, kişilere, hayvanlara veya eşyalara kaynaklanan hasarlardan kaynaklanan sözleşmeli ve sözleşmeden doğan herhangi bir sorumluluğu dışlar.
- Bu üniteler su ısıtması için tasarlanmıştır. Üretici tarafından açıkça yetkilendirilmediği sürece farklı bir uygulama, yanlış kabul edilmeli ve bu nedenle izin verilmemelidir.
- Hidrolik ve elektrik tesisinin yeri ve yeri sistem tasarımcısı tarafından belirlenmeli ve uygulanabilir yerel mevzuat ve özel yetkiler olarak tamamen teknik ihtiyaçları dikkate almalıdır .
- Tüm çalışmaların yürütülmesi, farklı ülkelerdeki mevcut kurallarda yetkili nitelikli ve deneyimli personel tarafından yapılmalıdır.

1 GENEL GÜVENLİK KURALLARI

CALİDO ünitelerinde çalışmaya başlamadan önce, her kullanıcı ekipmanın ve kontrollerinin işlevleri hakkında mükemmel bir şekilde bilgi sahibi olmalı ve bu kılavuzda listelenen bilgileri okumalı ve anlamalıdır.

	Herhangi bir güvenlik cihazı ile kaldırmak ve/veya kurcalamak kesinlikle yasaktır. ***Fan çıkışındaki ızgaraları ve üst kapağı çıkarmayın.***
	Çocukların ve yardımsızbilgili olmayan kişilerin kullanımını yasaklıyor.
	Çıplak ayakla veya vücudun ıslak veya nemli kısımlarıyla cihaza dokunmayın.
	Şebeke kaynağından kopsa bile, üniteden gelen elektrik kablolarını çekmeyin, sökmeyin veya bükmeyin.
	Cihaz üzerinde ayaklarınızla durmayın, oturun ve / veya herhangi bir nesne türüne yaslanın.
	Doğrudan cihaza su püskürtmeyin veya dökmeyin.
	Çocukların ambalaj malzemelerinin (karton, zımba, plastik torbalar vb.) ulaşamayacağı yerlerde elden çıkarmayın, terk etmeyin veya bırakmayın.). çünkü potansiyel bir tehlike kaynağı olabilir.
	Herhangi bir rutin veya rutin bakım işlemi, ekipman kapatıldığında, elektrik kaynaklarından kesildiğinde gerçekleştirilmelidir.
	Plastik kapak sadece nitelikli operatörler tarafından çıkarılabilir.
	Ellerinizle tutmayın, ayrıca tornavida, somun anahtarı veya diğer aletleri ekipmanın hareketli parçalarına sokmayın.
	Ekipman sorumlusu ve bakım görevlisi, görevlerini emniyette yerine getirmek için uygun eğitim almalıdır.
	Operatörler, kişisel koruyucu cihazların nasıl kullanılacağını bilmeli ve ulusal ve uluslararası kanun ve normlarda yer alan kaza önleme yönergelerini bilmelidir

1.1 İŞÇİ SAĞLIĞI VE GÜVENLİĞİ

Avrupa Topluluğu, 89/391/CEE, 89/686/CEE, 2009/104/CE, 86/188/CEE ve 77/576/CEE direktiflerini içeren işyeri sağlığı ve güvenliği konusunda bir takım direktifleri benimsemiştir. Her İşveren bu hükümleri uygulayacak ve işçilerin onlara saygı göstermesini sağlayacaktır:

	Üreticinin belirli izni olmadan ekipmanın parçalarını kurcalamayın veya değiştirmeyin. Yetkisiz işlemler durumunda üretici hiçbir sorumluluğu olmayacaktır.
	Üretici tarafından önerilen ve/veya bu kılavuzda listelenenlere uymayan bileşenleri, harcanabilir malzemeleri veya yedek parçaları kullanmak operatörler için tehlikeli olabilir ve/veya ekipmana zarar verebilir
	Operatörün çalışma alanı temiz, düzenli ve serbest hareketleri önleyebilecek nesnelerden arındırılmış olmalıdır. İş yerinin uygun şekilde aydınlatılması, operatörün gerekli işlemleri güvenli bir şekilde yapmasını sağlayacak şekilde sağlanacaktır. Zayıf veya çok güçlü aydınlatma, risklere neden olabilir.
	İşyerlerinin her zaman yeterince havalandırıldığından ve aspiratörlerin iyi durumda ve yürürlükte olan yasaların gereksinimlerine uygun olduğundan emin olun.

1.1 KİŞİSEL GÜVENLİK EKİPMANLARI

CALİDO ünitelerini çalıştırırken ve korurken, aşağıdaki kişisel koruyucu ekipmanları kullanın.

		Koruyucu giysiler: bakım erkekler ve operatörler şu anda yürürlükte olan temel güvenlik gereksinimlerine uygun koruyucu giysiler giymek zorundadır. Kaygan zeminler durumunda, kullanıcılar kaymaz tabanlara sahip güvenlik ayakkabıları giymelidir.
		Eldiven: bakım veya temizlik işlemi sırasında koruma eldivenleri kullanılmalıdır
		Maske ve gözlük: solunum koruma (maske) ve göz koruma (gözlük) temizlik ve bakım işlemleri sırasında kullanılmalıdır.

1.1 GÜVENLİK SEMBOLLERİ

Ünite, uyulması gereken aşağıdaki güvenlik işaretlerine sahiptir:

	Genel tehlikeler
	Elektrik çarpması tehlikesi
	Hareketli parçaların varlığı
	Yaralanmalara neden olabilecek yüzeylerin varlığı

1.1 SOĞUTUCU GÜVENLİK VERİ SAYFASI

İsim:	R134a (100% ,1,1,2-Tetrafluoroethane).
	RİSK ENDİKASYONLARI
Büyük riskler:	Nefes kesilmesi
Özel riskler:	Hızlı buharlaşma donmaya neden olabilir. Kardiyak aritmiye neden olabilir.
	İLK YARDIM
Genel bilgiler:	Bilinçsiz bir kişiye ağızdan hiçbir şey vermeyin.
Teneffüs:	Temiz havaya çıkartın Gerekirse oksijen veya suni solunum. Adrenalin veya benzeri ilaçları uygulamayın.
Gözler temas:	En az 15 dakika su ile dikkatlice durulayın ve bir doktora danışın.
Cilt ile temas:	Hemen bol su ile yıkayın. Hemen Kirlenmiş giysileri çıkarın.
	YANGIN ÖNLEME
Söndürme Ortamı:	heryer
Özel riskler:	Basınç artışı.
Belirli yöntemler:	Kapları soğutmak için su spreyi kullanın
Özel koruyucu ekipmanlar:	Kapalı alanlarda solunum aparatı kullanın.
	KAZA SONUCU YAYIMLAR
Kişisel önlemler:	Personeli güvenli alanlara boşaltın. Yeterli havalandırma sağlayın. Kişisel koruyucu ekipman kullanın.
Çevresel önlemler:	Buharlaşmak.
Temizleme yöntemi:	Buharlaşmak.
	TAŞIMA VE DEPOLAMA
Manipülasyon eylemler / teknik önlemler:	İşyerlerinde yeterli hava değişimi ve / veya emiş sağlayın.
Güvenli kullanım için öneriler:	Buhar veya aerosol nefes almayın. Hava/hfc-134a karışımları ile herhangi bir test basıncı uygulamayın. Bu hava atmosferik daha büyük basınçlarda bir yakıt karışımı ile oluşabilir hacim oranı %60'ı aştığında atmosfer basıncından daha büyüktür.
Depolama:	Sıkıca kapatın ve serin, kuru ve iyi havalandırılmış bir yerde saklayın. Orijinal kabında saklayın. Uyumsuz ürünler: patlayıcı, yanıcı maddeler, organik peroksit.
	MARUZ KALMA KONTROLLERİ / KİŞİSEL KORUNMA
Kontrol parametreleri:	AEL (8-h e 12-h TWA) = 1000 ml/m3.
Solunum koruma:	Depolama tanklarındaki kurtarma ve bakım işlemleri için bağımsız gaz maskesi kullanın. Buharlar havadan daha ağırdır ve nefes almak için oksijeni azaltarak boğulmaya sebep olabilir.
Gözler koruma:	Korumalı güvenli gözlükler.
Ellerin korunması:	Lastik eldiven.
Hijyen önlemleri:	Sigara içmeyin.
	FİZİKSEL VE KİMYASAL ÖZELLİKLER
Renk:	Renksiz sıvılaştırılmış gaz.
Koku:	ethere benzer
Kaynama noktası:	Atmosfer basıncında -26.5°C.
Yanmanoktası:	Tutuşmaz
Yoğunluk:	1.21 kg/l at 25°C.
Suda çözünürlük (wt %):	0.15
	KARARLILIK VE REAKTİVİTE
Karalılık:	Uygun talimatlarla kullanıldığında reaktivite yok.
Kaçınılması gereken materyaller:	Alkali metaller, alkali toprak metalleri, toz metaller, metal tuzları.
Tehlikeli ayrışma ürünleri:	Halojen asitler, karbon dioksit (CO_2), karbon monoksit, florokarbonlar, karbonil halojenürler.
Tehlikeli reaksiyonlar:	Ürün, sıcaklık ve basınç ortam koşulları altında hava ile temas halinde Yanıcı değildir. Ne zaman hava ya da oksijen ile basınçlı karışım yanıcı hale gelebilir. Hcfc'lerin veya klor ile Hfc'lerin bazı karışımları belirli koşullar altında yanıcı değildir.
	TOKSİKOLOJİK BİLGİLER
Akut toksisite:	LC50 / inhalasyon/4 saat / açık sıçan > 2085 mg / m3
Yerel etkiler:	TLV (1000 ppm) üzerindeki konsantrasyonlar narkotik etkilere neden olabilir. Yüksek konsantrasyonlarda parçalanmış ürünlerin solunması solunum yetmezliğine (pulmoner ödem) neden olabilir.
Uzun süreli toksisite:	Hayvan deneylerinde kanserojen, teratojenik veya mutajenik etkiler göstermedi. Kardiyak aritmiye neden olabilir. Kalp hassasiyeti için eşik sınırı: 312975 mg / m3. Anestezi etkileri için eşik sınırı: 834600 mg / m3
	EKOLOJİK BİLGİ
Küresel ısınma potansiyeli GWP (R744=1):	1430
Potansiyel tükenmesi Ozone ODP (R11=1):	0
Bertaraf hususlar:	yenileme ile kullanılabilir.

2 GENEL ÖZELLİKLERİ

Sıcak su ısı pompası, suyu aile içi kullanım için veya küçük işletme faaliyetleri için ısıtmak için en ekonomik sistemlerden biridir. Havadan ücretsiz yenilenebilir enerji kullanarak, birim düşük işletme maliyetleri ile son derece etkilidir. Verimliliği, geleneksel gaz kazanlarına veya elektrikli ısıtıcılara göre 3 ila 4 kat daha fazla olabilir.

2.1 CALİDO KURULUMUNUN ESNEKLİĞİ VE FAYDALARI

Atık ısı geri kazanımı: ünite, mutfakta, kazan-odasında veya garajda, temelde çok sayıda atık ısıya sahip olan her odada, kışın çok düşük dış sıcaklıklarda bile daha yüksek enerji verimliliğine sahip olacak şekilde monte edilebilir.

Sıcak su ve nem alma: ünite çamaşır odasına veya giyim odasına yerleştirilebilir. Sıcak su ürettiğinde oda sıcaklığını ve nem alma cihazını da düşürür.

Depolama odası soğutma: düşük sıcaklık, yiyecekleri taze tutmaya yardımcı olduğu için ünite depolama odasına yerleştirilebilir.

Sıcak su ve temiz hava vantilasyonu: ünite garaj, spor salonu, bodrum vb. Yerlere yerleştirilebilir. Sıcak su ürettiği zaman odayı soğutarak temiz hava sağlar.

Farklı enerji kaynakları ile uyumlu: Ünite, güneş panelleri, harici ısı pompaları, kazanlar veya diğer farklı enerji kaynakları olarak ikinci bir ısı kaynağı ile çalışabilir (ilave: ilave ısı kaynağı sağlanmamıştır).

Ekolojik ve ekonomik ısıtma: Ünite, hem fosil yakıtlı kazanlara hem de ısıtma sistemlerine en verimli ve ekonomik alternatiflerden biridir. Yenilenebilir kaynağı havadan kullanarak, çok daha az enerji tüketir.

Çoklu fonksiyonları: Hava giriş ve çıkışının özel tasarımı, üniteyi çeşitli bağlantı yolları için uygun hale getirir. Farklı montaj yöntemleri ile ünite sadece bir ısı pompası olarak çalışabilir, aynı zamanda temiz hava üfleyici, nem giderici veya enerji geri kazanım cihazı olarak da çalışabilir.

	Ünitenin tasarlandığı işlev, sadece sıcak kullanım suyu üretimi için ısı pompasıdır. Diğer herhangi bir yan etki (ortam soğutması, nem alma, atık ısı geri kazanımı), tam olarak kontrol edemeyeceğiniz bir diken olarak düşünülmelidir. Bu nedenle performans verileri sadece su ısıtmasının işleviyle sağlanacaktır.

2.1 KOMPAKT TASARIMI

Ünite özellikle aile kullanımı için sıcak kullanım suyu sağlamak için tasarlanmıştır. Son derece kompakt yapısı ve zarif tasarımı iç mekan kurulumu için uygundur

2.1 MEVCUT MODELLER

Farklı kurulum gereksinimlerine uyum sağlamak için CALIDO ünitesi 3 versiyonda mevcuttur:

- **CALIDO:** ısı pompası ve elektrikli ısıtıcıyı ısıtma kaynağı olarak sağlayan standart;
- **CALIDO-S**: güneş panelleri ile birlikte kullanım için yardımcı bobin ile;
- **CALIDO-D**: Aynı anda üç enerji kaynağına sahip olmak için çift yardımcı bobin ile.

2.1 MEVCUT OPSİYONEL

Opsiyonlar sadece CALIDO-S ve CALIDO-D modelleri için mevcuttur ve güneş enerjisi entegrasyonunu veya sıcak sıhhi su sirkülasyonunu yönetmek için gereklidir:

- **ONE-FL:** 1 ”F akış anahtarı;
- **ONE-SAS**: 5 m kablo ile sıcaklık probu.

3 TEKNİK ÖZELLİKLER

- ✓ Çift katmanlı vitrifikasyon ile çelik tank.
- ✓ Tankın dayanıklılığını sağlamak için korozyon önleyici magnezyum çubuk.
- ✓ Kondenser, kazana, kirlenme ve gaz-su kirlenmesinden arındırılmış olarak dışarıdan sarılır.
- ✓ Yüksek kalınlıkta poliüretan köpük (PU) ısı yalıtımı (42 mm).
- ✓ Gray Gri renkli RAL 9006 plastik malzemeden yapılmış dış gövde.
- ✓ Akustik izolasyonlu üst kısım plastik kapak.
- ✓ R R134a soğutucu akışkan ile yüksek verimli kompresör.
- ✓ Yüksek ve düşük gaz basıncı korumaları.
- ✓ Unit Cihazda yedek ısıtıcı olarak bulunan elektrikli ısıtıcı (90 ° C'de koruma ile entegre termal kesme ile), aşırı soğuk kışlarda bile sabit sıcak su sağlar.
- ✓ Üniteyi harici bir anahtardan başlatmak için Açma-Kapama teması.
- ✓ Haftalık dezenfeksiyon döngüsü.
- ✓ Sıcak sıhhi suyun yeniden dolaşımını veya güneş suyu entegrasyonunu yönetme imkanı (harici bir pompa için özel bir sıcaklık probu, akış anahtarı girişi ve komutunun varlığı).

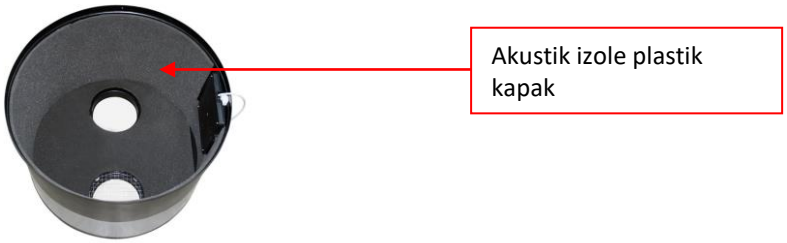

3 ÜRÜN İÇERİĞI KUTUSU

Kuruluma başlamadan önce, tüm parçaların kutu içerisinde bulunduğundan emin olun.

Birim kutusu		
Parça	**Görüntü**	**Adet**
Kullanım sıcak suyu ısı pompası		1
Kullanım ve Kurulum Kılavuzu	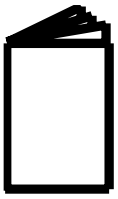	1

3 BİRİMİN GENEL BAKIŞI

2.1 PARÇALAR VE AÇIKLAMALAR

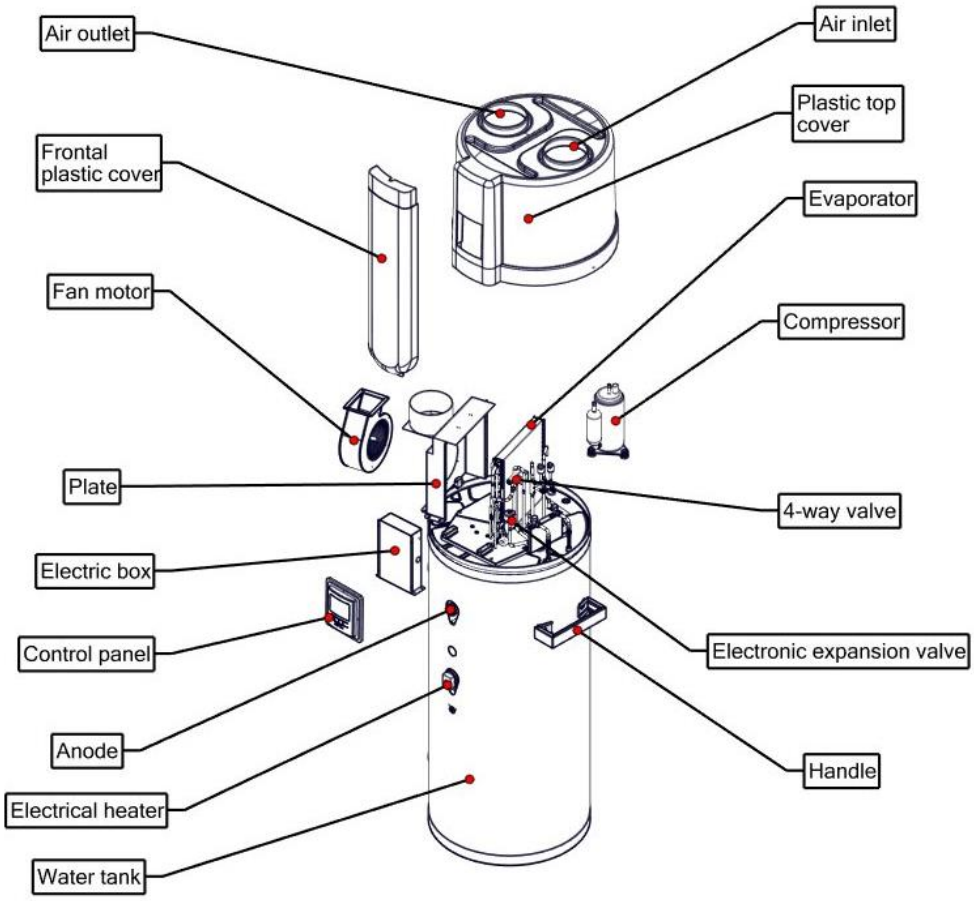

2.1 BOYUTLAR

CALIDO CALIDO-S CALIDO-D

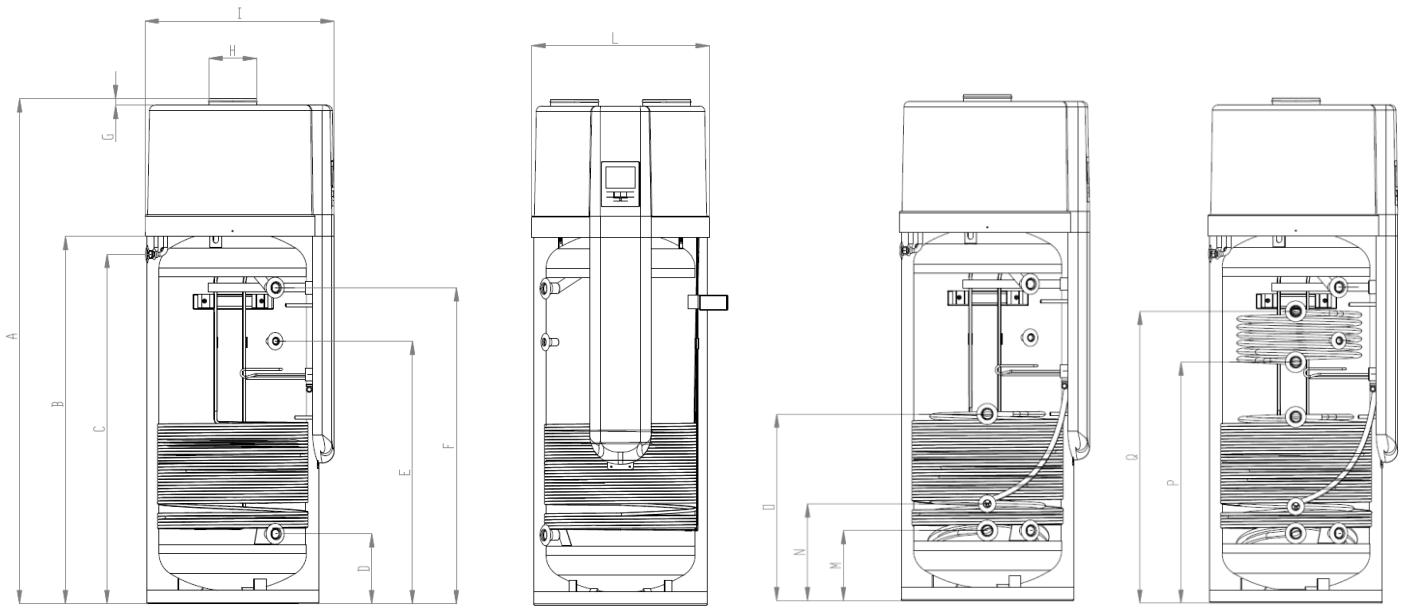

BOYUTLAR [mm]	CALIDO 200	CALIDO 300	CALIDO-S 200	CALIDO-S 300	CALIDO-D 200	CALIDO-D 300
A	1638	1888	1638	1888	1638	1888
B	1124	1374	1124	1374	1124	1374
C	1062	1312	1062	1312	1062	1312
D	262					

E	747	982	747	982	747	982
F	932	1182	932	1182	932	1182
G	25					
H	ϕ 177					
I	706					
L	ϕ 654					
M	-		262			
N	-		-	357	-	357
O	-		697			
P	-				792	902
Q	-				932	1092

CALIDO **CALIDO-S** **CALIDO-D**

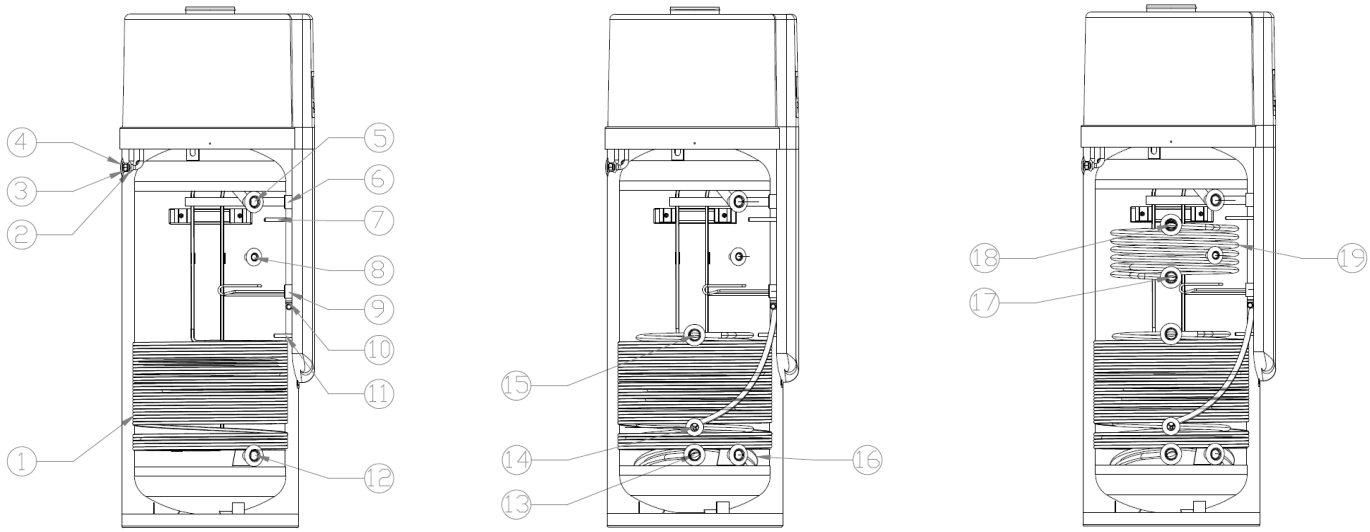

POS.	İÇERİKLERİ	BOYUTLAR	
		200 SERI	**300 SERI**
1	Alüminyum eşanjör	3/8”	3/8”
2	Yardımcı kablolar için delik	ϕ 17 mm	ϕ 17 mm
3	Güç kaynağı için delik	ϕ 17 mm	ϕ 17 mm
4	Yoğuşma drenaj	ϕ 22 mm x 0,3 m	ϕ 22 mm x 0,3 m
5	Hot water outlet	G 1” female	G 1” female
6	Anti-korozyon magnezyum sopa	1” ¼ female	1” ¼ f female
7	Üst tank sıcaklığı (T3) + termostat T85 ° C	ϕ 12 mm x L 120 mm	ϕ 12 mm x L 120 mm
8	Tekrar dolaşan su bağlantısı	G ½” female	G ½” female
9	Entegre termostatlı 1200 W yardımcı elektrikli ısıtıcı	1” ¼ female	1” ¼ female
10	Topraklama	M6	M6
11	Alt tank sıcaklığı (T2)	ϕ 12 mm x L 90 mm	ϕ 12 mm x L 90 mm
12	Soğuk su girişi	G 1” female	G 1” female
13	Solar water outlet	G 1” female	G 1” female
14	Yardımcı tank sıcaklığı	/	ϕ 12 mm x L 90 mm
15	Güneş su girişi	G 1” female	G 1” female
16	Solar exchanger coil	1,2 m^2	1,2 m^2
17	Yardımcı ısı kaynağı çıkışı	G 1” female	G 1” female
18	Yardımcı ısı kaynağı girişi	G 1” female	G 1” female
19	Yardımcı ısı kaynağı bobini	0,5 m^2	0,8 m^2

2.1 KABLOLAR İÇİN DELİKLER

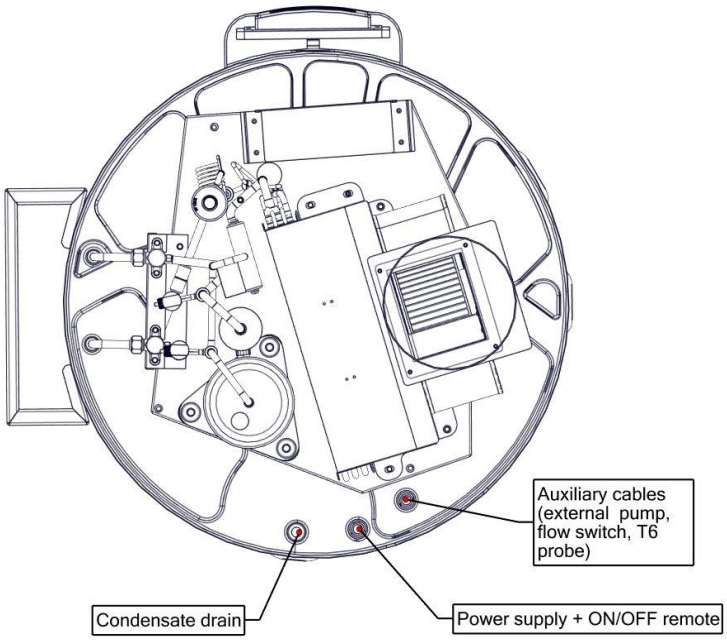

2.2 MAGNEZYUM ÇUBUK NASIL DEĞİŞTİRİLİR

Magnezyum çubuk, bir anti-korozyon elemanıdır. İç tankın etrafında kürk oluşmasını önlemek ve tankı ve diğer bileşenleri korumak için su deposunda monte edilir. Tankın ömrünü uzatmaya yardımcı olabilir.

Magnezyum çubuğunu her yıl kontrol edin ve çapı 22 mm'den küçükse değiştirin, sağlam ise kireçtaşı ile temizleyin.

• Ünitenin gücünü 'OFF' konumuna getirin ve fişi çekin. • Tüm suyu depodan boşaltın. • Eski magnezyum çubuğu depodan çıkarın. • Yeni magnezyum çubuğu değiştirin. • Suyu tekrar şarj edin.	

2.2 ELEKTRİKLİ ISITICININ DÜZENLEME TERMOSTATI

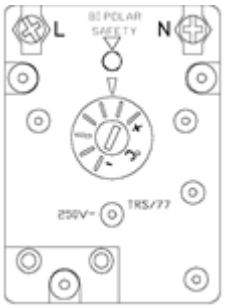

Yardımcı elektrikli ısıtıcı regülasyon için bir termostat ile donatılmıştır; Bu bileşene erişim, plastik ön kapağın çıkarılmasıyla gerçekleşir. Bu kontrol, 15 ila 75 ° C arasında bir sıcaklık değişimini mümkün kılar; her çentik, 10 ° C'lik bir sıcaklık değişimine karşılık gelir.

Fabrika ayarı, maksimum değeri olan 75 ° C'ye ayarlanmıştır, bu değerin değiştirilmesi, lejyonella döngü kontrolünde arıza oluşacağından tavsiye edilmez (Bu amaçla, paragraf 11.4.5'i dikkatlice okumak gerekir).

2.2 SU VE GAZ DEVRESİ ŞEMASI GENEL BAKIŞ

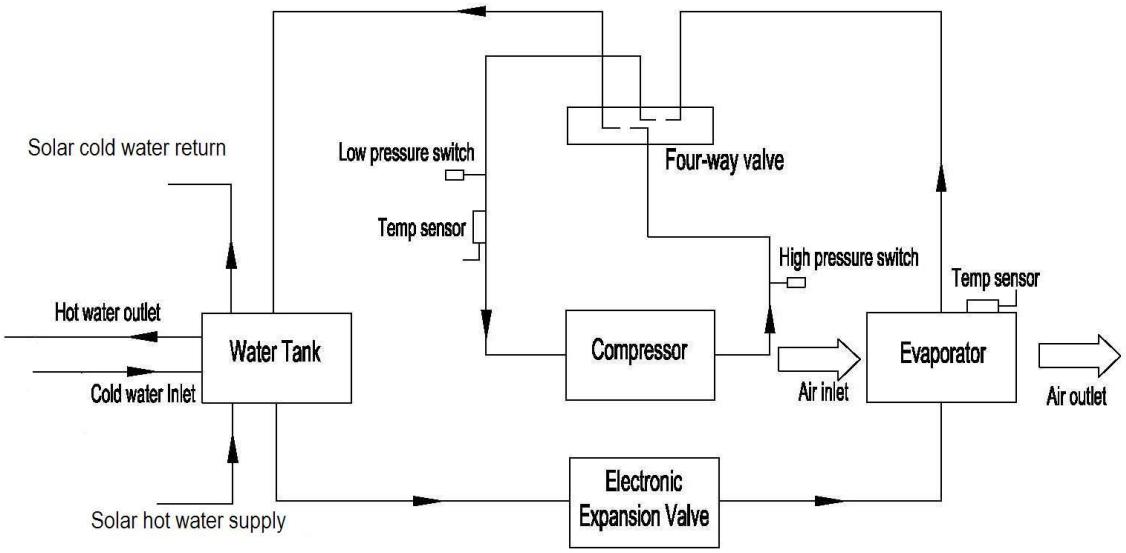

2.3 GAZ DEVRESİ ŞEMASI GENEL BAKIŞ

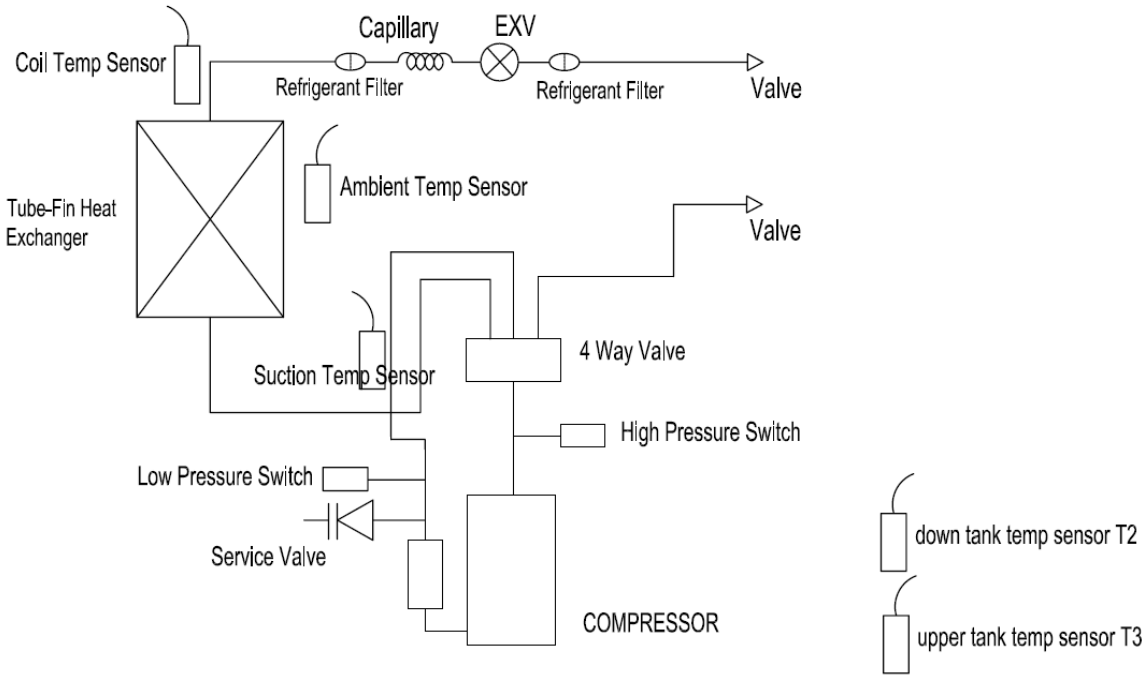

3 MONTAJ

	Uyarı: aşağıda açıklanan tüm işlemler yalnızca nitelikli personel tarafından yapılmalıdır. Ünitedeki herhangi bir çalışmadan önce, güç kaynağının kesildiğinden emin olun.

2.3 GENELLİK

Üniteyi kurarken veya bakım yaparken, ünite üzerindeki etiketlerin tüm özelliklerine uymak ve olası önlemleri almak için bu kılavuzda listelenen kuralları kesinlikle uygulamak gerekir. Bu kılavuzda bildirilen kurallara uyulmaması tehlikeli durumlar yaratabilir.

	Üniteyi aldıktan sonra, derhal bütünlüğünü kontrol edin. Ünite fabrikadan mükemmel durumda çıktı; Herhangi bir nihai hasar taşıyıcıya sorgulanmak ve imzalamadan önce Teslimat Notuna kaydedilmelidir.

Şirket, hasarın kapsamından 8 gün içinde haberdar edilmelidir. Müşteri, ciddi hasarların yazılı bir beyanını hazırlamalıdır.

	Bu bölümde gösterilen tüm montaj şemalarının sadece bir kılavuz olduğunu lütfen unutmayın. Doğru montaj tesisi, montajcı tarafından duruma göre değerlendirilmelidir.

2.3 GÜVENLİK TALİMATLARI

Kullanıcının, diğer kişilerin veya mülk hasarının yaralanmasını önlemek için aşağıdaki talimatlara uyulmalıdır. Talimatların göz ardı edilmesi nedeniyle yanlış işlem zarar veya hasara neden olabilir.

Üniteyi yalnızca yerel yönetmeliklere, yasa ve standartlara uygun olduğunda takın. Ana voltaj ve frekansı kontrol edin. Bu ünite sadece topraklanmış soketler, bağlantı voltajı 220 - 240 V ~ / 50Hz için uygundur.

- Aşağıdaki güvenlik önlemleri her zaman dikkate alınmalıdır:
- Üniteyi kurmadan önce aşağıdaki UYARI'yı okuduğunuzdan emin olun;
- Güvenlikle ilgili önemli öğeleri içerdikleri için burada belirtilen uyarıları mutlaka dikkate alınız;
- Bu talimatları okuduktan sonra, ileride başvurmak için kullanışlı bir yerde sakladığınızdan emin olun.

2.2.1 Uyarı

	Ünite, gürültüyü ve titremeyi önlemek için güvenli bir şekilde sabitlenmelidir: yetersiz kurulduğunda, ünite yaralanmaya neden olabilir. Yatay yüzeyi, ünitenin ağırlığını taşımak için düz olmalı ve gürültüyü veya titreşimi arttırmadan üniteyi monte etmek için uygun olmalıdır. Güçlü rüzgarın bulunduğu yerde, üniteyi rüzgardan korunan yerde sabitleyin.
	Üniteyi küçük bir odaya kurarken, lütfen soğutucu akışkanın neden olduğu asfiksiyi önlemek için gerekli önlemleri alın (yeterli havalandırma gibi).
	Montaj çalışmaları için verilen veya belirtilen parçaları kullandığınızdan emin olun: Arızalı parçaların kullanılması olası yangın, elektrik çarpması, ünite düşmesi vb. Nedenlerle yaralanmalara neden olabilir.
	Ünite üzerindeki etiketleri yırtıp çıkarmayın: etiketler, emniyetli işlemlerinizi güvenceye almak için uyarı veya hatırlatma amaçlıdır.
	İç mekan kurulumu zorunludur: üniteyi dış mekanda ya da yerine ulaşan yağmurda kurmanıza izin verilmez.
	Direkt güneş ışığı ve diğer ısı kaynakları bulunmayan montaj yeri tavsiye edilir: bunlardan sakınmak için bir yol yoksa, lütfen bir kaplama takın.
	Ünitenin etrafında herhangi bir engel olmadığından emin olun.

2.2.1 Dikkat

	Üniteyi yanıcı gaz sızıntısı olasılığı olan bir yere monte etmeyin: üniteyi çevreleyen bölgede gaz sızıntısı ve gaz birikmesi halinde patlama meydana gelebilir.
	Ünite, gücü "AÇIK" olduğunda temizlemeyin: üniteyi temizlerken veya bakım yaparken gücü daima KAPALI duruma getirin. Aksi halde, yüksek hızda çalışan fan veya elektrik çarpması nedeniyle yaralanmalara neden olabilir.
	Ünitenin hava tahliye kanalı olmadan kullanılması durumunda, montaj odasının yeterli havalandırmayla 20m3'ten az olmayan bir hacme sahip olduğunu doğrulayın. Taşınan havanın sıcaklığının giriş havasından 5-10 ° C daha düşük olduğuna dikkat ediniz, bu nedenle kanalize yapılmadığı takdirde montaj odasının sıcaklığının önemli ölçüde düşmesine neden olabilir.
	Yanlış bir şey olduğunda üniteyi çalıştırmaya devam etmeyin veya garip bir koku var ise: üniteyi durdurmak için güç kaynağının "KAPALI" olması gerekir; aksi halde bu elektrik çarpmasına veya yangına neden olabilir
	Ünitenin içinde bazı hareketli parçalar var. Ünite kapalı olsa bile, yakınında çalışırken özellikle dikkatli olun.
	Kompresörün kafalarının ve egzoz borularının sıcaklıkları genellikle yüksektir. Bu nedenle yoğuşma bobinlerinin yakınında çalışırken dikkatli olun.
	Alüminyum kanatlar çok keskin ve ciddi yaralanmalara neden olabilir.

2.3 BİRİMİN TAŞINMASI

Kural olarak, ünite nakliye ambalaj kutusunda dik konumda saklanmalı ve / veya taşınmalıdır ve su şarjı olmadan boş olmalıdır. Taşıma sırasında (dikkatle yapıldığı sürece) ve depolama sırasında, maksimum 30 derecelik bir eğim açısını geçmemesi önerilir. Ünitenin hasar görmemesi için gerekli tüm önlemler alınırsa ve sadece kısa mesafelerde nakliye için, üniteyi yatay olarak konumlandırmak mümkündür. Yükleme işlemleri sırasında özellikle dikkat edilmelidir: tüm makineler, su bağlantıları ve direnç gibi tüm çıkıntılı parçaların korunması için uygun ara parçaların yerleştirilmesiyle kamyona yüklenmeli ve istiflenmelidir. -20 ila +70 santigrat derece ortam sıcaklıklarına izin verilir.

2.2.1 Ünitenin forklift ile taşınması

Forklifti manuel kullanırken, ünite palete monte edilmiş halde kalmalıdır. Kaldırma oranı minimumda tutulmalıdır. Üstün ağırlığına bağlı olarak, ünite devrilmeye karşı emniyete alınmalıdır. Herhangi bir hasarı önlemek için, ünite düz bir yüzeye yerleştirilmelidir.

2.2.1 Ünitenin elle kullanımı

Elle taşıma için ahşap palet kullanılabilir. Halatları veya taşıma kayışlarını kullanarak ikinci veya üçüncü bir el taşıma konfigürasyonu mümkündür. Bu tip bir kullanımda, izin verilen maksimum 45 derece eğim açısının aşılmaması tavsiye edilir.
Eğimli bir konumda taşıma önlenemezse, ünite son konuma getirildikten bir saat sonra işletmeye alınmalıdır.

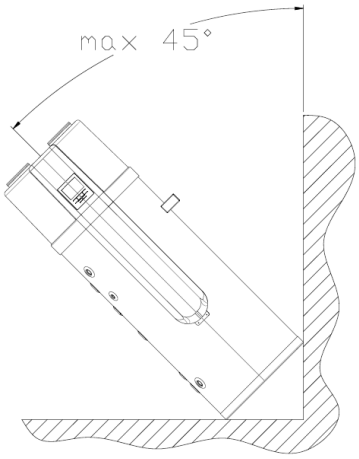

ATTENTION:	***Yüksek ağırlık merkezi, düşük devrilme momenti nedeniyle, ünite devrilmeye karşı emniyete alınmalıdır.***
	Ünitenin kapağı strese dayanamaz, bu nedenle nakliye için kullanılamaz.
	Ünite, yalnızca tutamağın karşı tarafında (yukarıdaki çizime bakınız), başka bir deyişle kontrol panelinin sadece sol tarafına doğru eğilebilir.

Ünite, taşımayı kolaylaştırmak için bir kulp ile donatılmıştır. Tutamak sökülmemiş olarak tedarik edilir: İhtiyaç halinde, iki dişli eke iki M8 vidayla sabitlenmelidir.

2.3 GEREKLİ SERVİS ALANI

Aşağıda ünitelerdeki servis ve bakım görevlerini tamamlayabilmek için gerekli minimum alanı bulacaksınız.Dahası, boşaltma havasının tekrar sirkülasyonundan kaçınılmalıdır; Bu noktaya uyulmaması, kötü performansa veya güvenlik kontrollerinin etkinleştirilmesine neden olacaktır. Bu nedenlerden ötürü, aşağıdaki boşlukların gözlenmesi gerekmektedir.

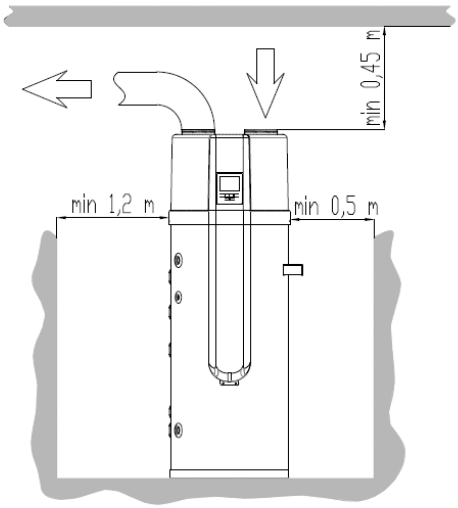

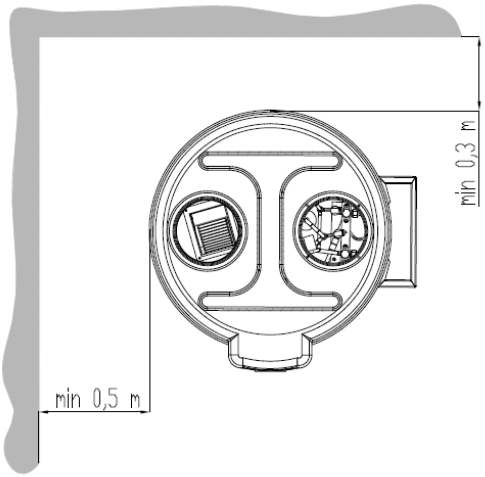

	Hava girişi ve / veya çıkış boruları bağlanmışsa, hava akımı bölümü ve ısı pompası ünitesindeki kapasite kaybeder.
	Ünite hava kanalları ile bağlanırsa borular ya da 180 mm iç çaplı esnek hortum için DN 180 mm olmalıdır. Kanalların toplam uzunluğu 8 m'den fazla olmamalı veya maksimum statik basınç 60 Pa'dan fazla olmamalıdır Hava kanalları bükülürse, basınç kaybı daha büyük olacaktır. Yani 2 bükme borusu varsa, kanalların toplam uzunluğu 4 metreden uzun olmamalıdır.
	Düşük hava sıcaklıkları ve yüksek yaz sıcaklıklarından dolayı, hava girişinin dışarıdan hava alan bir kanala bağlı olması durumunda ünitenin performansının düştüğünü unutmayın. *En uygun çalışma ortamı sıcaklığı 20 ° C'dir.*

Bu taraftaki tabloda, geometriye bağlı olarak ve tesisatçının çapı 160 mm'ye indirmesi gerekiyorsa, maksimum hava boruları uzunluğu raporlanır.

Max lenght of air piping (in+out)		d = 180 mm	d = 160 mm
Without curves		**8 m**	**4,3 m**
90° curves no.	1	**6,9 m**	**3,2 m**
	2	**5,9 m**	**2,2 m**
	3	**4,9 m**	**/**
	4	**4 m**	**/**

2.3 KURULUMA GENEL BAKIŞ

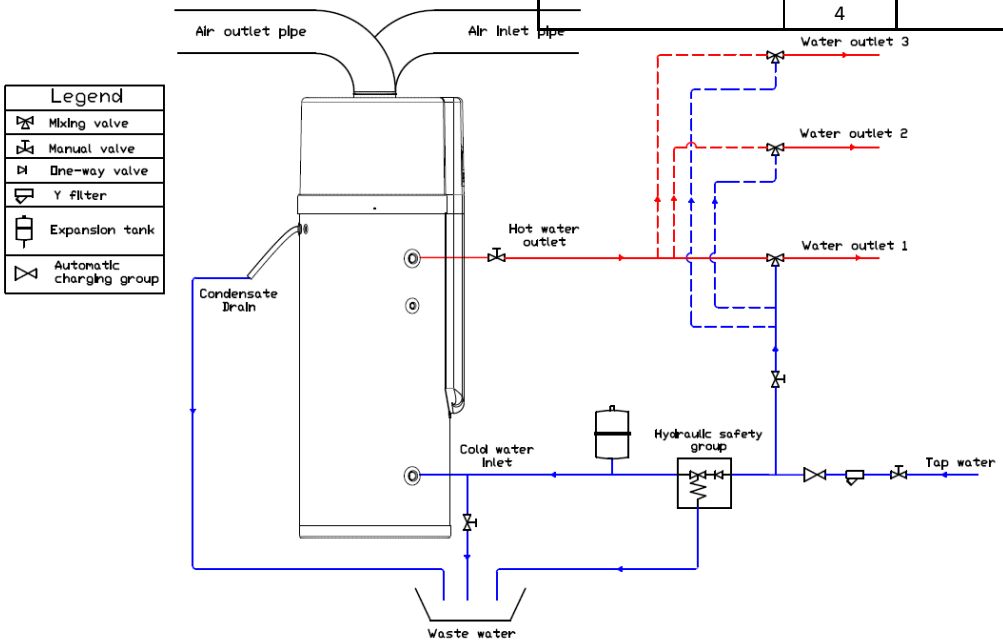

	Su girişinde EN 1487 standartlarına uygun bir hidrolik güvenlik grubu kurulmalıdır. Aksi halde, üniteye zarar verebilir, hatta insanlara zarar verebilir. Emniyet grubu stop vanası, manüel boşaltma vanası, kontrol edilebilir çek valf ve 7 bar emniyet valfi ile sağlanmalıdır. Kurulum yeri için lütfen boru hattı bağlantı taslağına bakınız. Güvenlik grubu dondan korunmalıdır.
	Emniyet grubuna bağlı olan boşaltma borusu, sürekli olarak aşağı yönde ve donma olmayan bir ortamda kurulmalıdır. Suyun güvenlik grubunun tahliye borusundan damlayabildiğinden ve bu borunun atmosfere açık bırakıldığından emin olun.
	Güvenlik grubu kireç birikintilerini temizlemek ve engellenmediğini doğrulamak için düzenli olarak çalıştırılmalıdır. Suyun yüksek sıcaklığından dolayı lütfen yanıklara dikkat edin.
	Hacim değişimlerini (sıhhi dağıtım borularının uzantısına bağlı olarak) absorbe edecek kapasiteye sahip genleşme tankı, giriş hattına monte edilmelidir. Her durumda, kapasitesi 200 seri için 12 litreden ve 300 seri için 18 litreden daha düşük olmamalıdır.
	Tank suyu, giriş borusuna (ürünle birlikte verilmez) monte edilen harici manuel geçit vanasından geçirilebilir.
	Yüklü tüm borular sonra tankı doldurmak için soğuk su girişi ve sıcak su çıkışını açın. Normalde su çıkış musluklarından akan su olduğunda, tank doludur. Tüm vanaları kapatın ve tüm boruları kontrol edin. Herhangi bir sızıntı varsa, lütfen tamir edin. *Giriş suyu basıncı 1,5 Bar'dan az ise, su girişine bir basınç pompası takılmalıdır. 5.5 Bar'dan daha yüksek su temini hidrolik durumunda tankın yaşını kullanarak uzun güvenliği sağlamak için, su giriş borusuna bir indirgeyici valf monte edilmelidir.*
	Hava girişinde bir filtre tavsiye edilir. Ünite kanallar ile bağlıysa, filtrede hava kanalının girişine yönlendirilmelidir.
	Kondensat suyunu evaporatörden akıcı şekilde tahliye etmek için, lütfen üniteyi yatay zemine, kontrol panelinin karşı tarafında bulunan boşaltma deliğine doğru 2 derece maksimum eğim açısıyla monte edin. Aksi halde, kondens boşaltma borusunun en altta olduğundan ve gerektiğinde bir sifon hazırlandığından emin olun.

2.3 2.3 HİDROLİK BAĞLANTILAR

Hidrolik bağlantılar ulusal ve yerel yönetmeliklere uygun olarak kurulmalıdır. Borular çok katmanlı boru, polietilen veya paslanmaz çelikten yapılabilir ve en az 100 ° C ve 10 bar'a dayanmalıdır. Borular, istenen su akışına ve sistemin hidrolik basınç düşüşlerine bağlı olarak tasarlanmalıdır. Tüm borular yeterli kalınlıktaki kapalı hücreli malzeme ile yalıtılmalıdır. Birimler esnek bağlantılarla borulara bağlanmalıdır. Boru şunları içermelidir:

- 1 mm'den büyük olmayan bir ağa sahip Y şeklinde metalik filtre (giriş borusuna monte edilecek).
- Su kaynağı basıncı 5,5 bardan yüksek olduğunda otomatik şarj grubu (3 bar tavsiye edilir).
- Hidrolik güvenlik grubu (7 bar).
- Üniteyi hidrolik devreden ayırmak için manuel kapak vanaları.
- Gerektiğinde üniteyi deşarj etmek için giriş borusundaki manuel kapı valfı.
- Sistemin sıcaklığını izlemek için kuyular için termometreler.
- Aşağıdaki montaj şemalarında belirtilen genleşme tankları, emniyet valfleri ve havalandırma delikleri.

⚠	***Boruların ağırlığının üniteye aşırı yüklenmediğinden emin olarak bağlantıları gerçekleştirin.***
	Su sertliğini 15 derecenin altında olmamalıdır. Özellikle sert su ile, bir su yumuşatıcı kullanılması önerilir, böylece kalan sertlik 20 ° f'den ve en fazla 15 ° f'den fazla olmamalıdır.
	UYARI: Mümkün olduğunda, boruları her zaman anahtarlara karşı sistem anahtarını kullanarak hidrolik bağlantılara bağlayın.
	UYARI: Ünite su giriş borusu mavi bağlantıya uygun olmalıdır, aksi halde ünite arızası meydana gelebilir.
	UYARI: WATER INLET bağlantısına, 1 mm'den büyük olmayan bir ağa sahip metalik bir filtre takmak zorunludur. Filtre yüklenmemişse, garanti artık geçerli olmayacaktır. Filtrenin temiz tutulması gerekir, bu yüzden ünite kurulduktan sonra temiz olduğundan emin olun ve periyodik olarak kontrol edin.
	UYARI: Eğer harici bir pompa monte edilmişse ve sisteme bağlanmışsa (sıcak sıhhi su devridaimi veya güneş enerjili su dolaşımı için), pompadan önce bir debi anahtarının takılması ve bağlanması önerilir. Aksi halde, pompaya herhangi bir hasar verilmez ve sistem arızası meydana gelebilir.
	Drenaj / boru tesisatı kurulum talimatlarına göre gerçekleştirin. Drenaj / boru tesisatında bir kusur varsa, üniteden su sızabilir , ev eşyaları ıslanabilir veya hasar görebilir.
	Sıcak kullanım suyu terminal kullanımı için soğuk su ile karıştırılmalıdır, ısıtma ünitesinde çok sıcak su (50 ° C'nin üzerinde) yaralanmaya neden olabilir. Anti-haşlanma vanalarının kullanılması önerilir.

ℹ	***Diyagramlar sadece gösterim amacıyla düşünülmelidir. Her zaman belirli bir kurulum bağlamı ve sistemin kalifiye bir ısıtma mühendisi tasarımcısı tarafından onaylanması gereklidir.***

2.3.1 Su bağlantıları

Su döngü borusunu bağlarken lütfen aşağıdaki noktalara dikkat edin:

1) Su döngüsü direncini azaltmaya çalışın.
2) Boruda ve su döngüsünde herhangi bir şey olmadığından emin olun, herhangi bir sızıntı olup olmadığını anlamak için boruyu dikkatle kontrol edin ve ardından boruyu yalıtımla paketleyin.
3) Hidrolik güvenlik grubunu su girişine takın.
4) Hacim varyasyonlarını absorbe etmek için uygun boyutta bir genleşme tankı da kurun..
5) Nominal boru çapı, mevcut su basıncı ve boru sistemi içinde beklenen basınç düşüşü temelinde seçilmelidir.
6) Su boruları esnek tipte olabilir. Korozyon hasarını önlemek için, boru sisteminde kullanılan malzemelerin uyumlu olduğundan emin olun..
7) Boru tesisatını müşterinin sitesine kurarken, boru sisteminin kirlenmesinden kaçınılmalıdır.

2.3.1 Su yükleme

If the unit is used for the first time or used again after emptying the tank, please make sure that the tank is full of water before turning on the power.

1) Soğuk su girişini ve sıcak su çıkışını açın.
2) Su yüklemesini başlatın. Normalde sıcak su çıkışından dışarı akan su olduğunda, depo doludur.
3) Sıcak su çıkış vanasını kapatın ve su yüklemesi bitti.

⚠	***DİKKAT: Su haznesindeki su kullanılmadığı takdirde, yardımcı elektrikli ısıtıcı hasar görebilir.***

2.3.1 Tanktan su boşaltımı

Ünitenin temizlenmesi, taşınması vb. gerekiyorsa, tankın boşaltılması gerekir.

1) Soğuk su girişini kapatın
2) Sıcak su çıkışını açın ve tahliye borusunun manuel valfini açın
3) Boşaltma işleminden sonra, manuel vanayı kapatın.

2.3.2 Harici bir sirkülasyon pompası ve akış anahtarının montajı

Güneş enerjisini veya sıcak sıhhi suyu tekrar sirküle etmek için gerekirse, harici bir pompa ve akış şalteri hidrolik ve elektriksel olarak bağlanmalı ve kurulmalıdır. Pompa için mevcut maksimum çıkış 5 A dirençlidir. Ayrıca opsiyonel prob T6 elektrik kutusuna bağlanmalı ve hidrolik santral üzerinde doğru şekilde konumlandırılmalıdır (aşağıdaki şemaya bakınız). Parametre no. 14 kurulumcu tarafından konfigüre edilmelidir (1 = sıcak sıhhi su sirkülasyonu, 2 = güneş enerjili su sirkülasyonu).
Sıcak sıhhi suyun sirkülasyonu, birkaç kez kullanılmadığı takdirde, sıhhi devrede suyun soğuk olmasını önlemek için faydalıdır. Bu sayede sıcak su talep edildiğinde her zaman hazır olur.
Güneş enerjili su sirkülasyonu sadece güneş paneli kurulduğunda ve sadece CALIDO-S veya CALIDO-D üniteleri için mümkündür. Bu yolla enerji tasarrufu için güneş enerjisi ikincil ısı kaynağı olarak kullanılır.

Güneş enerjili su sirkülasyonunda sirkülasyon döngüsü gereklidir:

- ✓ System Güneş sistemi öncesinde kurulan hacim değişikliklerini absorbe edecek şekilde uygun bir genleşme tankı
- ✓ Solar güneş sistemi sonrası bir basınç emniyet valfi (3 bar)
- ✓ Emniyet vanasının yanında manuel geçmeli bir hava tahliye valfi

Basınç emniyet valfinin deşarjı, normal atık suya değil, glicolated su toplanması için özel bir tankla yönlendirilmelidir.
Güneş enerjili su sirkülasyonu durumunda, sıcak su çıkışında, termik deşarj emniyet valfi (85 ° C) tavsiye edilir ve sonda sirkülasyon bağlantısına iyi monte edilmiş bir ½ ”sıcaklığa yerleştirilir.

CALIDO 300 serisi, güneş enerjisi entegrasyonunu ayrı bir kontrol ile yönetmek için harici sıcaklık sensörünün montajı için bir yardımcı kuyu ile donatılmıştır. Bu durumda, sıcaklık sensörünü yardımcı kabloların deliğinden (bkz. Paragraf 8.3) ve yardımcı kuyu ile bağlantılı olan ön plastik kapağın arkasına yerleştirilmiş kanaldan geçirilmesi tavsiye edilir. Bu şekilde, ünitenin arkasından giren kablo, görünmeyecek ve böylece makinenin estetiğini koruyacaktır. Ön plastik kapağı çıkarmak için, iki alt sabitleme vidasını sökün ve kapağı üst kapaktan çıkarın. Üst kapağı çıkarmak için, kapağı depoya sabitleyen üç vidayı sökün (biri arkada ve iki tarafta).

Sıcak sıhhi su sirkülasyonunda kurulum şeması

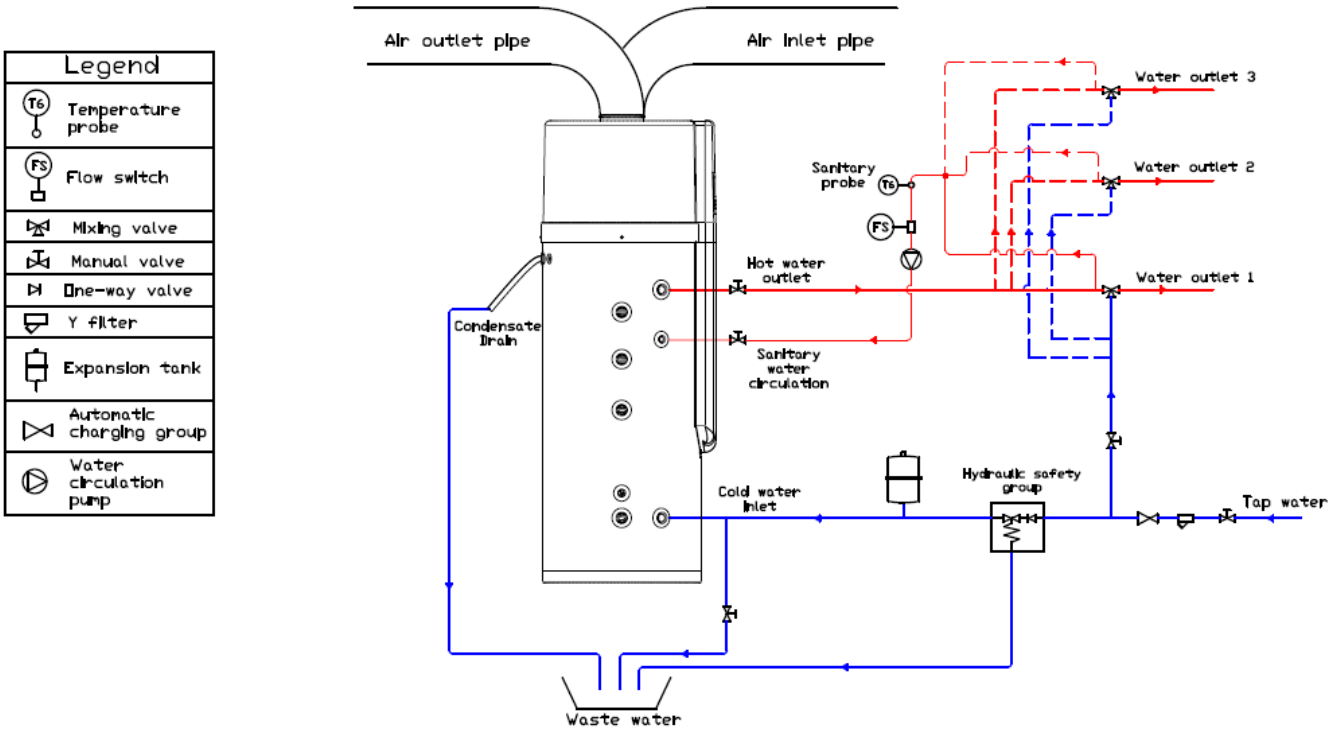

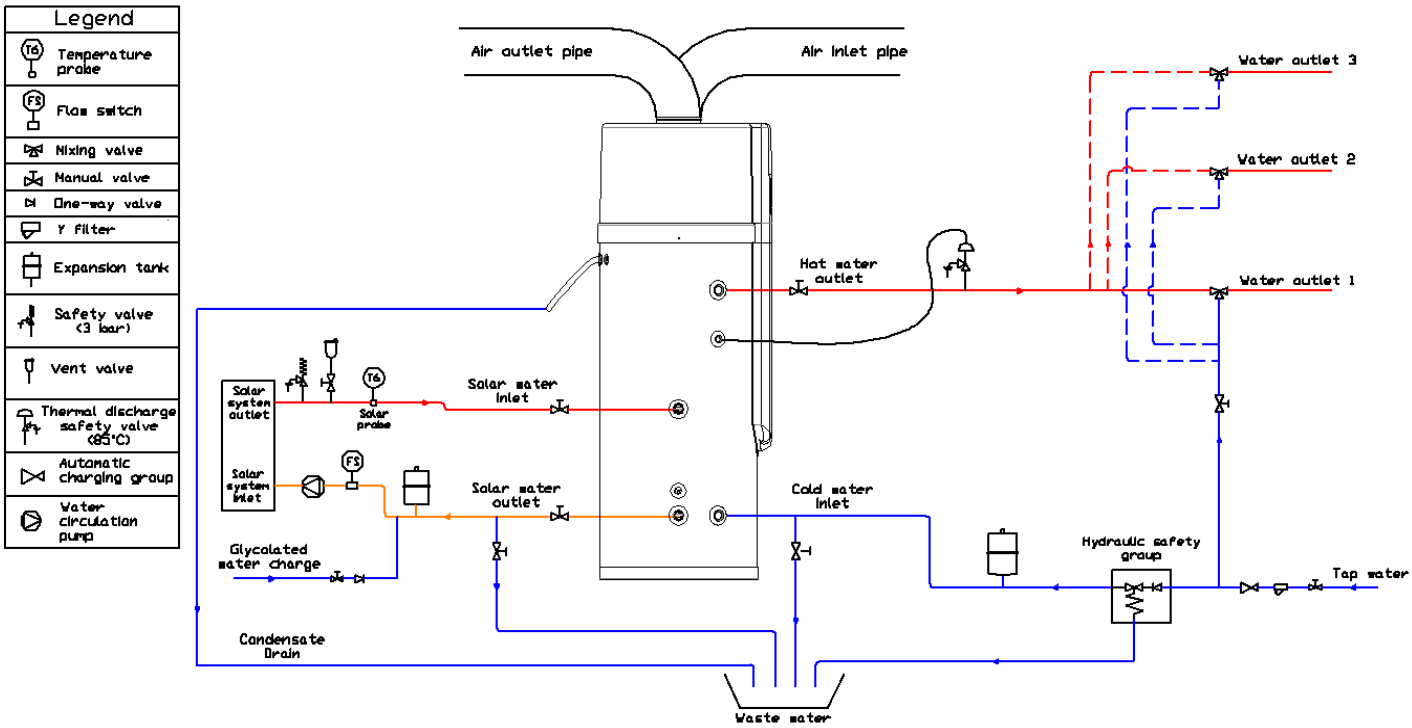

Güneş su sirkülasyonunda kurulum şeması
Not: güneş ısı değişimi bobini sadece CALIDO-S ve CALIDO-D birimlerinde bulunur

2.3.2 Yardımcı bir ısı kaynağının bağlanması

Sadece CALIDO-D üniteleri için, üçüncü bir enerji kaynağını (örneğin bir harici ısıtıcı) bağlamak mümkündür. Bu durumda montajcı elektrikli ısıtıcıyı ve termo bağlantısını kesmeli (bkz. Paragraf 18.2'deki kablolama şemasına bakın) ve harici ısı kaynağına harici bir röle (verilmemiştir) üzerinden onay vermek için ısıtıcının güç kaynağını kullanmalıdır. veya doğrudan harici bir pompa tedarik etmek. OUT2 için mevcut maksimum çıkış 20 A dirençlidir. Alternatif olarak, yükleyici, E-ısıtıcı veya üçüncü enerji kaynağının kullanılıp kullanılmayacağını seçmek için harici bir seçici (elektrikli ısıtıcı ve PCB arasında elektriksel olarak bağlı) öngörebilir (bkz. Paragraf 18.3).

Yardımcı ısı kaynağı durumunda montaj şeması
Not: Yardımcı ısı değişim bobini sadece CALIDO-D ünitelerinde bulunur

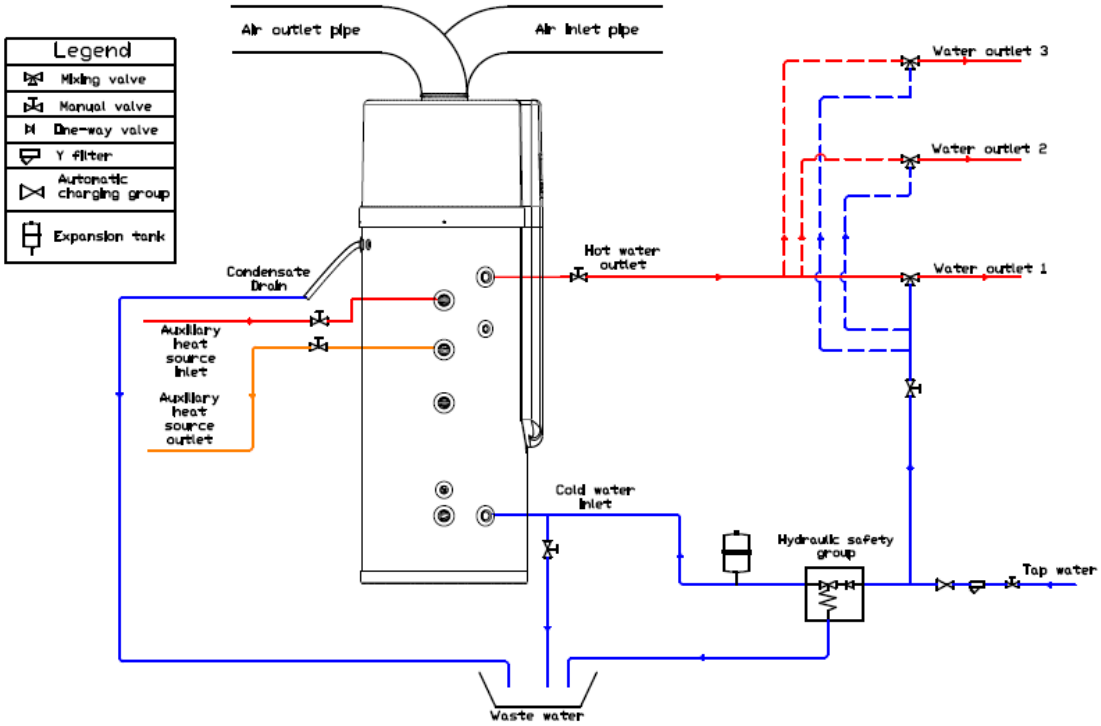

2.4 ELEKTRİK BAĞLANTILARI

Güç kaynağının, ünitenin teknik etiketinde bildirilen ünitenin elektrik nominal verilerini (gerilim, faz, frekans) karşıladığını kontrol edin. Güç bağlantıları, ünite ile birlikte verilen kablo şemasına uygun olarak ve yürürlükte olan ulusal ve uluslararası normlara uygun olarak yapılmalıdır (genel manyetotermik devre kesici, her elektrik hattı için diferansiyel devre kesiciler, tesis için uygun topraklama, vb.). Güç kabloları, elektrik korumaları ve hat sigortaları, ünite ile birlikte verilen kablo şemasında ve teknik özellikler tablosunda yer alan elektrik verisinde listelenen özelliklere göre boyutlandırılmalıdır (bakınız Paragraf 16).

⚠	***UYARI: Güç kaynağı listelenen sınırlara uymak zorundadır: bunu yapmamak, garantinin derhal sona erdirilmesi. Ünitedeki herhangi bir işlemden önce, güç kaynağının bağlantısının kesildiğinden emin olun.***
⚠	***UYARI: Besleme voltajındaki dalgalanmalar, nominal değerin ±% 10'unu geçemez. Bu hoşgörüye uyulmaması durumunda, lütfen teknik departmanımızla iletişime geçin.***
	UYARI: Harici sirkülasyon pompası sisteme bağlı ise, harici su akış anahtarı, bağlantı şemasında listelenen endikasyonları takip ederek bağlanacak DAİMA'ya sahiptir. Su akış anahtarı bağlantılarını asla terminal panosunda köprülemeyin.
	Belirtilen elektrik kablolarını kullanın ve kabloları terminal panosuna sıkıca takın (kabloların stresi bölümlere uygulanmayacak şekilde bağlayın): yanlış bağlantı ve sabitleme yangına neden olabilir.
	Elektrik işini montaj kılavuzuna göre yapın ve 16A ile kaynaşmış özel bir bölüm kullandığınızdan emin olun. ***Güç devresinin kapasitesi yetersizse veya eksik bir elektrik devresi varsa, yangına veya elektrik çarpmasına neden olabilir.***
	Ünite her zaman topraklı bir bağlantıya sahip olmalıdır. Güç kaynağı topraklanmamışsa, üniteyi bağlayamazsınız.
	Üniteyi elektrik güç kaynağına bağlamak için asla uzatma kablosu kullanmayın. ***Uygun, topraklanmış bir duvar prizi mevcut değilse, tanınmış bir elektrikçi tarafından monte edilmiş bir tane bulunmalıdır.***
	Üniteyi kendiniz taşımayın / onarmayın. ***Besleme kablosu hasar görürse, bir tehlikeyi önlemek için üretici veya servis temsilcisi veya benzer şekilde yetkili bir kişi tarafından değiştirilmelidir. Ünitede yanlış hareket veya onarım yapılması su sızıntısına, elektrik çarpmasına, yaralanma veya yangına neden olabilir.***
	Güç kaynağının montaj yüksekliği 1,8 metrenin üzerinde olmalıdır, eğer herhangi bir su sıçramışsa, ünite sudan korunuyor olabilir.

Elektrik kutusuna erişmek için:

1) üst parçanın plastik kapağını çıkarın
2) 4 vidayı sökerek elektrik kutusunun metalik kapağını çıkarın
3) ünite zaten elektrik kutusuna bağlı bir güç kaynağı kablosu ile donatılmıştır. Bağlantıyı kesmek ve daha uzun bir kablo bağlamak gerekirse veya bir AÇIK / KAPALI uzak sinyali veya harici bir su devresini ve pompalamak için gerekli olan suyu veya güneş enerjisini kullanmak gerekiyorsa, lütfen bağlantı şemasına bakın.

Güç kaynağı kablosunun belirtimi 3 * 1.5mm²'dir. Sigorta belirtimi T 3.15A 250V'dir.

Üniteyi güç sistemine bağlarken bir anahtar olmalıdır. Anahtarın akımı 10A'dır.

Güç kaynağının yanında bir sızıntı kırıcı kurulmalı ve ünite etkin şekilde topraklanmalıdır. Sızıntı kırıcının özellikleri 30mA, 0.1sn'den azdır.

3 BAŞLATMA

Başlamadan önce:

- Verilen kablo şemasının ve takılı cihazların el kitabının kullanılabilirliğine bakın.
- Ünitenin monte edildiği tesisin elektrik ve hidrolik diyagramının mevcut olup olmadığını kontrol edin.
- Tüm su bağlantılarının düzgün şekilde kurulduğunu ve ünite etiketlerindeki tüm işaretlerin bakıldığını kontrol edin.
- Giriş suyu basıncını kontrol edin, basıncın yeterli olduğundan (1,5 bar'ın üzerinde) emin olun.
- Hidrolik devrenin kapatma vanalarının açık olduğunu kontrol edin.
- Hidrolik devrenin basınç altında ve havalandırmalı olarak şarj edildiğini doğrulayın.
- Sıcak su çıkışından herhangi bir su akıp gitmediğini kontrol edin, gücü açmadan önce tankın su dolu olduğundan emin olun.
- Yoğuşmayı boşaltmak için düzenlemeler yapıldığından emin olun.
- Tüm güç kablolarının doğru şekilde bağlandığını ve tüm terminallerin sabit olduğunu kontrol edin.
- Elektrik bağlantılarının, topraklama dahil olmak üzere yürürlükteki normlara göre yapıldığını kontrol edin.
- Cihazın teknik etiketinde gösterilen voltajın olduğunu kontrol edin.
- Voltajın tolerans aralığının sınırları içinde (±% 10) olduğundan emin olun.
- Soğutucu sızıntısı olmadığını kontrol edin.
- Tüm kapak panellerinin uygun konumda monte edildiğini ve çalışmaya başlamadan önce tespit vidalarıyla kilitlendiğini kontrol edin.
- Üniteyi kontrol edin; Ünitenin gücünü "AÇIK" konuma getirmeden önce her şeyin yolunda olduğundan emin olun, ünite çalışırken tel denetleyicideki ışığı kontrol edin.

- Üniteyi başlatmak için tel denetleyiciyi kullanın.
- Ünitenin gücünü ‘ON“ yaparken üniteyi dikkatli bir şekilde dinleyin. Anormal bir ses duyduğunuzda gücü ‘OFF’.
- Su sıcaklığının dalgalanmasını kontrol etmek için su sıcaklığını ölçün.
- Parametreler ayarlandıktan sonra, kullanıcı parametreleri isteğe bağlı olarak değiştiremez. Bunu yapmak için lütfen yetkili bir servis elemanı kullanın.

	UYARI: Ana şalteri kapatarak üniteyi kesinlikle durdurmayın (geçici bir duruş için): Bu bileşen üniteyi sadece uzun süre durma veya bakım / onarım işlemleri için güç kaynağından ayırmak için kullanılmalıdır.
	UYARI: Ünitenin iç kablolarını değiştirmeyin, aksi takdirde garanti derhal sona erer.

4 4 ÇALIŞMA BİRİMİ

4.1 KULLANICI ARABİRİMİ

4.1 İŞLEMLER

1. Güç ‘AÇIK’

Gücü "AÇIK" konuma getirirken, 3 saniye boyunca kontrolör ekranında bütün simgeler görüntülenir. Her şeyin yolunda olup olmadığını kontrol ettikten sonra, ünite bekleme moduna girer. Su sıcaklığı ve saat saati ekranda görüntülenir.

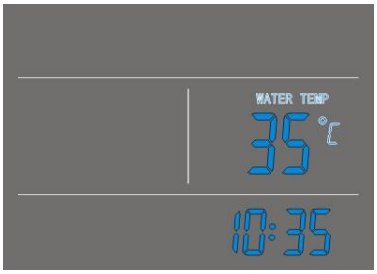

2. Tuş

Ünite bekleme modundayken bu tuşa 2 ”basıldığında, ünite“ ON ”konumuna getirilir ve ayar modunda çalışır. Çalışma modu, ayarlanan sıcaklık ve su sıcaklığı, saat saati ve zamanlayıcı durumu ekranda görüntülenir.

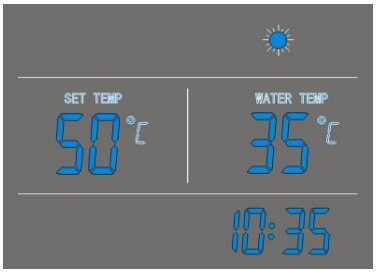

Ünite çalışırken, bu düğmeye 2 kez tekrar basıldığında, ünite “KAPALI” konuma getirilir ve bekleme moduna girer.

3. ▲ ve ▼ tuşları

- Bunlar çok amaçlı tuşlar. Sıcaklık ayarı, parametre ayarı, parametre kontrolü, saat ayarı ve zamanlayıcının ayarlanması için kullanılırlar.
- Çalışma durumu sırasında, ayar sıcaklığını doğrudan ayarlamak için ▲ veya ▼ düğmesine basın.
- Ünite saat ayarı durumundayken bu tuşlara basıldığında, saatin saati ve dakikası ayarlanabilir.
- - Ünite zamanlayıcı ayar durumu açıkken bu düğmelere basıldığında, zamanlayıcılar 'ON' / 'OFF' daki saat (ler) ve dakikalar ayarlanabilir.
- -Set parametrelerini kontrol edin ve ayarlayın:
  1) Ünite 'KAPALI' veya 'AÇIK' olduğunda (saat ve zaman ayar durumu değil), kullanıcı parametresi kontrolüne girmek için kısa süreli basın. ▲Veya▼ düğmesine basarak parametreyi seçiniz. Çıkmak için basın
  2) 2) Ünite 'KAPALI' olduğunda (saat ve zaman ayar durumu değil), ve düğmelerine 2 "birlikte basın ve her bir alanı butonla onaylayan şifreyi, kurulum parametresi ayarına girmek için takın. Parametre değerine erişmek için▲ veya▼tuşuna basarak parametreyi seçiniz ve kısa basma düğmesine basınız. Değeri ayarlamak için▲ veya ▼düğmesine basınız ve tuşu ile onaylayınız. Çıkmak için basın.

Örneğin: 01 parametresi, ilgili değer 5 ° C'dir:

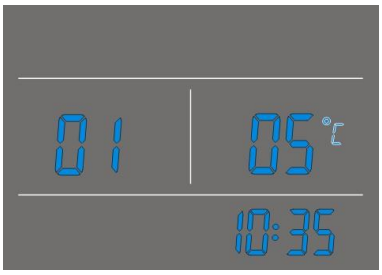

	Parametreler ayarlandıktan sonra; Kullanıcı opsiyonel olarak parametreleri değiştiremez. Gerektiğinde bunu yapmak için yetkili bir servis personeline danışın.

- ▲ve▼ tuşlarına aynı anda basıp 5 saniye basılı tuttuğunuzda tuşlar kilitlenir.
- ▲ ve▼ tuşlarına aynı anda basarak ve 5 saniye boyunca tekrar basılı tuttuğunuzda tuşların kilidi açılır.

4. ve tuşları

Saat ayarı;

- Saat ayar arayüzüne girmek için butonuna basınız: saat simgesi "88:88" yanıp söner;
- Tam saati ayarlamak için▲ ve▼ tuşlarına basın ve onaylamak için tuşuna basın: dakika simgesi "88:88" yanıp söner;
- Tam dakikayı ayarlamak için▲ ve▼ tuşlarına basın ve onaylamak ve çıkmak için tuşuna basın.

Ayarlanan saat zamanı görüntülenir.

Zamanlayıcı ayarı:

- Zamanlayıcı ayar arayüzüne girmek için 5 "tuşuna basınız: zamanlayıcı' ON 'saat simgesi" 88:88 "yanıp söner;
- Tam saat (ler) i ayarlamak için ve düğmelerine basın ▲ve▼ onaylamak için tuşuna basın: zamanlayıcı 'AÇIK' dakika simgesi "88:88" yanıp söner;
- Tam dakikayı ayarlamak için▲ ve▼ düğmelerine basın ve onaylamak için tuşuna basın: zamanlayıcı 'KAPALI' saat simgesi "88:88" yanıp söner;
- - Tam saat (ler) i ayarlamak için▲ ve ▼düğmelerine basın ve onaylamak için tuşuna basın: zamanlayıcı 'KAPALI' dakika simgesi "88:88" yanıp söner;

- Tam dakikayı ayarlamak için ▲ve▼ tuşlarına basın ve onaylamak için tuşuna basın.

Zamanlayıcı Tim ON 've zamanlayıcı' OFF 'simgeleri saatin yanında görüntülenir.

Sayaç 'AÇIK' ve zamanlayıcı 'KAPALI' programlama sırasında zamanlayıcı ayarlarını iptal etmek için düğmesine basın, böylelikle saat görselleştirmesine geri dönülür.

Ani güç kesintisinden sonra zaman ayarları tekrarlanır ve geçerlidir.

5. tuşu

'ON'unu açmak veya elektrikli ısıtıcıyı' OFF 'yapmak için bu düğmeye basın. Elektrikli ısıtıcı kontrol programına göre çalışacaktır.

Ünite "ON" iken, fan ventilasyon işlevini etkinleştirmek veya devre dışı bırakmak için bu düğmeye 5 "basın.

6. **Hata kodları**

Bekleme veya çalışma durumunda, bir arıza olduğunda, ünite otomatik olarak duracak ve kontrolörün sağ ekranında hata kodunu gösterecektir.

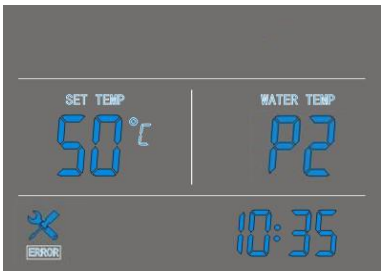

4.1 LCD simgeleri

1. **Sıcak su mevcut**

İkon, kullanım sıcak suyu sıcaklığının ayar noktasına ulaştığını gösterir. Sıcak su kullanım için uygundur. Isı pompası bekleme.

2. **Fan havalandırma**

Simge, fan havalandırma işlevinin etkin olduğunu gösterir.
tuşuna basıp birkaç saniye basılı tuttuğunuzda fan havalandırma fonksiyonu etkinleştirilebilir veya devre dışı bırakılabilir. Bu işlev etkinleştirilirse, fan, su sıcaklığı ayar noktasına ulaştığında ve ünite bekleme durumdayken havayı havalandırmak için çalışmaya devam eder. Bu işlev devre dışı bırakılırsa, su sıcaklığı ayar noktasına ulaştığında ve ünite bekleme durumdayken fan duracaktır.

3. **Elektrikli ısıtma**

Simge, elektrikli ısıtma fonksiyonunun etkinleştirildiğini gösterir. Elektrikli ısıtıcı kontrol programına göre çalışacaktır. Simge, bir dezenfeksiyon döngüsü sırasında yanıp söner.

4. **Buz çözme**

Simge, buz çözme işlevinin etkin olduğunu gösterir. Bu otomatik bir işlevdir, sistem iç kontrol programına göre buz çözme işlemine girecek veya çıkacaktır. Buz çözme parametreleri saha çalışmasında değiştirilemez. Ve ünite manuel buz çözme kontrolünü desteklemiyor.

5. **Isıtma**

Simge mevcut çalışma modunun ısındığını gösterir.

6. **Tuş kilidi**

Simge tuş kilidi işlevinin etkin olduğunu gösterir. Bu işlev devre dışı bırakılıncaya kadar tuşlar çalıştırılamaz.

7. **Sol sıcaklık göstergesi**

Ekran, ayar su sıcaklığını gösterir.Parametreleri kontrol ederken veya ayarlarken, bu bölüm ilgili parametre numarasını gösterecektir.Herhangi bir arıza durumunda, bu bölüm ilgili hata kodunu gösterecektir.

8. **Sağ sıcaklık göstergesi**

Ekran, su tabakasının mevcut üst kısım parça sıcaklığını gösterir.Parametreleri kontrol ederken veya ayarlarken, bu bölüm ilgili parametre değerini gösterecektir.

9. **Zaman göstergesi**

Ekran saat zamanını veya zamanlayıcıyı gösterir.

10. **Zamanlayıcı 'AÇIK'**

Simge, zamanlayıcı "ON" işlevinin etkin olduğunu gösterir.

11. **Zamanlayıcı 'KAPALI'**

Simge, zamanlayıcının "OFF" işlevinin etkin olduğunu gösterir.

12. **Arıza**

Simgesi arıza olduğunu gösterir.

4.1 ANA İŞLEV

4.1.1 Kompresör başlangıç suyu sıcaklığı farkı

Parametre 1 “su sıcaklığı. kompresörün kontrolünü açmak veya kapatmak için fark TS6 ”kullanılır.
Depo sıcaklığı T2, TS1-TS6 ayar sıcaklığından daha düşük olduğunda, kompresör, TS1 ayar sıcaklığına ulaşana kadar suyu ısıtmak için çalışacaktır. Ekranda, su tankının üst kısım sıcaklığı T3 daima görüntülenir.

4.1.1 Harici pompa

T2: alt tank sıcaklığı
T3: Üst tank sıcaklığı
Harici pompayı kullanmak için yapılacak kontroller:

- 14 parametresi yapılandırıldı;
- opsiyonel prob T6, elektriksel ve hidrolik olarak bağlanmıştır;
- harici akış şalteri (opsiyonel) elektriksel ve hidrolik olarak bağlanmıştır;
- harici bir pompa (verilmemiştir) elektriksel ve hidrolik olarak bağlanmıştır.

Sıhhi sıcak su sirkülasyonu için kullanıldığında, pompa aşağıdaki koşullar aynı anda karşılandığında başlayacaktır:

1. Kablolu denetleyici AÇIK;
2. T3 ≥ parametresi 15 + parametre 16;
3. T6 ≤ 15-5 ° C parametresi

Aşağıdaki koşullardan biri sağlandığında pompa duracaktır:

1. Kablolu denetleyici KAPALI;
2. T3 ≤ 15-2 ° C parametresi;
3. T6 ≥ parametresi 15

Güneş enerjili su sirkülasyonu için kullanıldığında, pompa aşağıdaki koşullar aynı anda karşılandığında başlayacaktır.:

1. Kablolu denetleyici AÇIK;
2. T6 ≥ T2 + parametresi 17
3. T2 ≤ 78 ° C

Aşağıdaki koşullardan biri sağlandığında pompa duracaktır:

1. Kablolu denetleyici KAPALI;
2. T6 ≤ T2 + parametresi 18
3. T2 ≥ 83 ° C

Pompa anti-blok fonksiyonu: pompa 12 saat durduğunda, 2 dakika boyunca çalışmaya zorlanacaktır.

4.1.1 Akış anahtarı

Pompa 30 saniye boyunca çalıştıktan sonra, su akış şalteri sinyali 5 saniye KAPALI olarak kontrol edilirse, pompa durur. Pompa 3 dakika sonra yeniden başlatılacaktır. Bu arıza 30 dakika içinde 3 kez meydana gelirse, ünite yeniden güç verilene kadar pompa başlatılamaz. İlgili hata kodu kontrolörde gösterilecektir. Sadece pompa durdurulur ancak ünitenin kendisi durdurulmaz.

4.1.1 Termal korumalar

İlk adım koruma: Tank suyu 85 ° C'ye çıktığında, ünite duracak ve ilgili hata kodu kontrolörde gösterilecektir. Bu otomatik sıfırlama korumasıdır. Tank su sıcaklığı düştüğünde, ünite tekrar başlayabilir.
İkinci kademeli koruma: Tank suyu yukarı kaldığında ve 90 ° C'ye ulaştığında, manuel sıfırlama devre dışı bırakılır, koruyucu el ile sıfırlamadığınız sürece elektrikli ısıtıcı durur.
Koruyucuyu manuel olarak sıfırlamak için ön plastik kapağı çıkarın ve termostattaki kırmızı düğmeye basın.

4.1.1 Dezenfeksiyon haftalık döngüsü

Ünite, haftada bir anti-Legionella döngüsünü 30 dakikalık bir süre boyunca depolamak için depo suyunu 70 ° C'ye getirecek şekilde programlanmıştır. Bu sistem, yaygın olarak "Legionella" olarak bilinen çeşitli hastalıklara neden olan bakterilere bağlı riski azaltmaya izin verir. Bu paragrafın okunması ve bu hastalığın yayılma riski hakkında doğru bir şekilde bilgilendirilmesi için tesisatçı / tesis tasarımcınıza açıklamaların yapılması tavsiye edilir. "Lejyoner hastalığının önlenmesi ve kontrol edilmesi için rehber" - 7 Mayıs 2015 tarihli Eyalet Bölgeleri Konferansında onaylanan ve daha sonra yapılan değişikliklerin, makinayı tasarlamak için referans olarak alınması gerekenleri okumanızı şiddetle tavsiye ediyoruz.
Dezenfeksiyon döngüsünün çalışması aşağıdaki gibidir:
Isıtıcı, makinenin AÇIK veya bekleme modunda olup olmadığına bakılmaksızın (yani, ünite kapalı, ancak güç kaynağına bağlı durumda kaldığı sürece) otomatik olarak ayar zamanı (parametre 13) her hafta başlayacaktır.
Üst tank sıcaklığı T3 ≥ TS3 (parametre 4) olduğunda ısıtıcı durur. T3≤TS3-2 ° C olduğunda ısıtıcı başlar.
Su sıcaklığı T3, ayarlanan dezenfeksiyon süresi t2 (parametre 5) için TS3-2 ° C ila TS3 aralığında tutulur, daha sonra ünite dezenfeksiyondan çıkar.
Parametre 5 (t2) 0 olarak ayarlandığında, dezenfeksiyon işlevi devre dışı bırakılır.
Mantık T2 sadece T3 TS3'e ulaştığında hesaplamaya başlar.
Dezenfeksiyon döngüleri arasındaki aralığı ayarlamak mümkündür (parametre 21).
Ünite “OFF” ise (ve ayrıca ON / OFF kontağı açılmışsa), dezenfeksiyon aynı “ON” ünitesi mantığı ile başlar.

⚠	***Ünite güç kaynağından ayrılırsa, dezenfeksiyon döngüsü oluşmayacaktır. Ünite uzun süre güç kaynağı olmadan bırakılırsa, içinde bulunan suyu KULLANMAYIN. Tankın ve DHW sisteminin borularının içinde bulunan suyun yerleştirilmesi tavsiye edilir. Aynı zamanda, suyun sadece tüm suyu yenilemek için değil, aynı zamanda boruları***

	yıkamak için de borular boyunca yeterli süre akmasına izin vermeniz tavsiye edilir. Bu gerekli "yıkama" süresi, borularda akan suyun sıcaklığı ile ters orantılıdır. ***Ünitenin içinde bulunan tüm suyu ve sistemin borularını temizledikten ve yeniledikten sonra, bir dezenfeksiyon işlemine devam etmelisiniz.***
⚠	***Dezenfeksiyon döngüsü sadece su deposunun içinde gerçekleşir. Bu nedenle, özellikle içerilen suyun dezenfekte edilmesi için su sisteminin yeniden sirkülasyonunu gerçekleştirmeniz önerilir. Eğer mümkün değilse, önceki uyarıya göre, su sisteminin boruları temizlemek ve suyu yenilemek için yeterli bir şekilde akmasına izin verilmesi tavsiye edilir.***
⚠	***Parametre 5 (t2) 0 olarak ayarlanmışsa, dezenfeksiyon işlevi devre dışı bırakılır. Böyle bir operasyon kesinlikle kabul edilmez; Üretici, eksik veya yanlış birim dezenfeksiyonunun neden olduğu veriler için herhangi bir sorumluluk kabul etmez. Dezenfeksiyon döngüsünü devre dışı bırakmak isterseniz, bu işlemden kaynaklanabilecek sonuçlardan personele danışmalısınız.***
⚠	***Parametre 4'ün varsayılan değerini değiştirmek kesinlikle zorunludur. 4 ve 5 parametreleri anti-legionella döngüsünü kontrol eder (sıcaklığa karşı zaman). Değiştirmek isterseniz, yukarıdaki yönergelere uymanızı öneririz. Bakteriyel çoğalmayı önlemek için tank suyunun sıcaklığının 55-60 ° C arasında tutulması gerektiğini unutmayın (bkz. Yukarıda belirtilen kılavuzun Ek 13).***
	Parametre 21, dezenfeksiyon döngülerinin sıklığı üzerinde etki eder. Tankın depolama sıcaklığına ve DHW kullanımının frekanslarına göre uygun şekilde ayarlanmalıdır. Dezenfeksiyon döngüsünün daha yüksek frekansı, daha düşük bakteri teması olasılıkları ile sonuçlanır. ***Durgun su, Legionella bakterisinin büyümesine izin verir. Bu nedenle dezenfeksiyon döngüsünün sıklığını kendi kullanımlarına göre doğru bir şekilde değerlendirmek gerekir.***
	Makine tasarımcısı legionella riskini akılda tutmalı ve suyun önlenmesi ve kontrolü için tüm önlemleri almalıdır.
⚠	***Kullanıcı, anti lejyonella döngüsünün doğru çalışmasını periyodik olarak kontrol etmek ve dezenfeksiyon sırasında, ayar sıcaklığı parametresinin 4 olarak ayarlandığını ve 5 parametresi tarafından belirtilen süre boyunca ulaşıldığını doğrulamak için SORUMLUDUR.***

4.1.1 Elektrikli ısıtıcı

E-ısıtıcı AÇIK veya KAPALI durum 1:

(when the unit is turned on, and the E-heater button on the control panel hasn't been turned on manually)

1. AÇIK: Tank suyu ayar sıcaklığı TS1 (parametre 0) Paragraf 17'de belirtilen çalışma sınırından büyük olduğunda, alt tank sıcaklığı T2 bu limite ulaşmış ve üst tank sıcaklığı T3 ≤ TS1-3 ° C;

KAPALI: üst tank sıcaklığı T3, TS1 + 1 ° C ayar sıcaklığına ulaştığında.

1. AÇIK : ortam sıcaklığı ≤ -10 ° C veya> 44 ° C olduğunda;

OFF : ortam sıcaklığı ≥ -8 ° C veya <42 ° C olduğunda

1. AÇIK : 30 dakika içinde 3 kez yüksek basınç veya düşük basınç koruması olduğunda;

KAPALI : üçüncü kez basınç koruması oluştuğunda, hata kodu görüntülenecek ve bu güç kaynağı kapatılmadığı sürece bu koruma geri alınamaz. Böylece E-ısıtıcı, ayar sıcaklığına ulaşmak için çalışmaya devam eder, sonra kapanır.

1. AÇIK : buz çözme sırasında (sadece 20 parametresi 1 = açık ise) veya dezenfeksiyon yapılırken;

KAPATMA çıkış defrost veya dezenfeksiyon olduğunda

ℹ	*Durum 1'in 1 numaralı noktasında açıklanan elektrikli ısıtıcının entegrasyon fonksiyonu, 32 parametresi tarafından devre dışı bırakılabilir (bkz. Paragraf 11.5).*

E-ısıtıcı AÇIK veya KAPALI durum 2:

(ünite açıldığında ve kontrol panelindeki E-ısıtıcı düğmesi manuel olarak açıldığında)

1. ON : kompresör çalışma zamanı, E-ısıtıcı gecikme süresini (parametre 3) ve üst tank su sıcaklığı T3≤TS2-3 ° C'yi aşar;

KAPALI : üst depo su sıcaklığı T3 ≥ TS2 + 1 ° C.

E-ısıtıcı AÇIK veya KAPALI koşul 3:

(ünite kapalı olduğunda)

1. AÇIK : Kontrol paneli üzerindeki E-ısıtıcı düğmesi, ünite KAPALI durumdayken manuel olarak açılmışsa, E-ısıtıcı, tank suyu T3, ayar sıcaklığı TS2'ye ulaşıncaya kadar çalışır;

KAPALI control Kontrol panelindeki E-ısıtıcı düğmesi manuel olarak kapatıldı veya T3 tankı suyu TS2 ayar sıcaklığına ulaştı.

1. ON : üst depo su sıcaklığı T3 ≤ 5 ° C (su deposu donmuş koruma);

KAPALI : üst tank su sıcaklığı T3 ≥ 10 ° C veya ünite açılır.

ℹ	*Kontrol panelindeki E-ısıtıcı düğmesi manuel olarak açıldığında, ekranda TS2 (E-ısıtıcı kapalı sıcaklığı) görünür ve TS1 (tank ayar sıcaklığı) yerine doğrudan değiştirilebilir.*

4.1.1 AÇIK / KAPALI iletişim

ON / OFF kontağı kapalıyken ve kontrolör AÇIK olduğunda, ünite çalışabilir ve çalışma modu kontrol cihazının ayarı ile belirlenir.

ON / OFF kontağı kapalıyken, denetleyici KAPALI olduğunda, ünite çalışmaz.

ON / OFF kontağı açıldığında, ancak kontrol cihazı AÇIK olduğunda, ünite çalışmaz (harici pompa hariç).

Kontrol cihazı AÇIK ise ve AÇIK / KAPALI durumu açık durumdayken kapalı konuma getirilirse, ünite kontrol cihazının önceki ayarlarına göre çalışır (otomatik yeniden başlatma).

Ünite bekleme durumundaysa, AÇMA / KAPAMA durumu açık durumdayken kapalı konuma getirilirse, ünite beklemede kalır.

Uzak KAPALI sinyali (açık kontak) durumunda bir sinyal / uyarı görüntülenir. Böylelikle müşteri ünitenin neden çalışmadığını anlayabilir.

4.1.1 Fotovoltaik tesis entegrasyonu için iletişim

ON / OFF kontağı, maksimum üretim periyodunda bir fotovoltaik tesisin ünite tarafından maksimum sıcak su değerini elde etmek için kullanılabileceği şekilde konfigüre edilebilir (parametreyi 35 ila 1 olarak ayarlayın). Kontak kapatıldığında (FV tesisi ile aktivasyon), TS1 tank ayar sıcaklığı, Paragraf 17'de belirtilen çalışma limitleri ile mümkün olan en yüksek değere yükseltilir.

4.1 PARAMETRE KONTROL VE AYARLAMA

Bazı parametreler kontrolör tarafından kontrol edilebilir ve ayarlanabilir. Aşağıda parametre listesi.

Parametre no.	Görünürlük U= Kullanıcı I = yükleyici	Açıklama	Menzil	Varsayılan	Uyarılar
0	I/U	Tank suyu ayar sıcaklığı (TS1)	10 ~ 65°C	55°C	Ayarlanabilir (kullanıcı tarafından normal işlevde de değiştirilebilir)
1	I	Su sıcaklığı. fark TS6	2 ~ 15°C	5°C	Ayarlanabilir
2	I	E-ısıtıcı kapalı tankı su sıcaklığı. (TS2)	10 ~ 75°C	65°C	Ayarlanabilir
3	I	E-ısıtıcı gecikme süresi	0 ~ 90	6	t * 5 min, Ayarlanabilir
4	I	Hafta dezenfeksiyon sıcaklığı TS3 (üst tank sıcaklığı T3 ile ilgili)	60 ~ 70°C	70°C	Ayarlanabilir
5	I	Yüksek sıcaklık dezenfeksiyon süresi t2	30 ~ 90 dk	30 dk	Ayarlanabilir
13	I	Dezenfeksiyon başlangıç zamanı ayarlama	0~23	23	Ayarlanabilir
14	I	Pompa kullanım seçimi	0/1/2	0	Ayarlanabilir (0 = devre dışı, 1 = sıhhi sıcak su sirkülasyonu kullanımı, 2 = güneş enerjili su sirkülasyonu kullanımı)
15	I	Su sirkülasyon sıcaklığı ayar	15 ~ 50°C	35°C	Ayarlanabilir
16	I	Sıhhi sıcak su sirkülasyonu için ofset	1 ~ 15°C	2°C	Ayarlanabilir
17	I	Su farkı sıcaklığı güneş enerjisi pompası yeniden başlatması için	5 ~ 20°C	5°C	Ayarlanabilir
18	I	Güneş enerjili su sirkülasyonu	1 ~ 4°C	2°C	Ayarlanabilir
19	I	Düşük dış sıcaklık elektrikli ısıtıcı aktivasyonu	0/1	1	Ayarlanabilir 0=off, 1=on
20	I	Buz çözme sırasında elektrikli ısıtıcı aktivasyonu	0/1	1	Ayarlanabilir 0=off, 1=on
21	I	Dezenfeksiyon dönemi	1 ~ 30 gün	7 gün	Ayarlanabilir
32	I	Isı pompası entegrasyonu için E-ısıtıcı aktivasyonu	0/1	1	Ayarlanabilir 0=off, 1=on
33	I	E-ısıtıcı aktivasyon histerezisi	1 ~ 10°C	3°C	Ayarlanabilir
35	I	ON / OFF iletişim yapılandırması	0/1	0	0=on/off 1=photovoltaic
A	U	Alt tank sıcaklığı T2	0 ~ 99°C	Gerçek test değeri. Bir arıza durumunda P1 hata kodu gösterilecektir.	
B	U	Üst tank sıcaklığı T3	0 ~ 99°C	Gerçek test değeri. Bir arıza durumunda P2 kodu gösterilecektir.	
C	U	Bobin sıcaklığı	-15 ~ 99°C	Gerçek test değeri. Arıza durumunda P3 hata kodu gösterilecektir.	
D	U	Dönüş gaz sıcaklığı.	-15 ~ 99°C	Gerçek test değeri. Bir arıza durumunda P4 hata kodu gösterilecektir.	
E	U	Ortam sıcaklığı	-15 ~ 99°C	Gerçek test değeri. Bir arıza durumunda P5 hata kodu gösterilecektir.	
F	U	Sıcak sıhhi / güneş enerjili su sıcaklığı.	0 ~ 125°C	Gerçek test değeri. Bir arıza durumunda P6 hata kodu, parametre14 = 0 ise hata olmaz.	
G	U	EXV açık adımlar	10 ~ 47 adım	N*10 adım	
H	U	Isı pompası için etkili su seti	10 ~ 65°C	Ünitenin çalışması Paragraf 17'de belirtilen su ve hava sıcaklıkları için belirtilen bölgeyi aşarsa, kullanıcı tarafından belirlenen TS1'e göre etkili su seti otomatik olarak azaltılır.	

4.1 BİRİM VE HATA KODLARININ MALZEME

Bir hata oluştuğunda veya koruma modu otomatik olarak ayarlandığında, devre kartı ve kablolu kontrolör her ikisi de hata mesajını gösterir.

Koruma/ Arıza	Hata kodu	LED göstergesi	Olası nedenler	Düzeltici eylemler
Standby		karanlık		
Normal çalışma		aydınlık		
Alt tank suyu sıcaklığı sensör arızası	P1	☆● (1flash 1 dark)	1) sensör açık devre 2) sensör kısa devre	1) Sensör bağlantısını kontrol edin 2) Sensörü değiştirin
Üst tank suyu sıcaklığı sensör arızası	P2	☆☆● (2 flashes 1 dark)	1) sensör açık devre 2) sensör kısa devre	1) Sensör bağlantısını kontrol edin 2) Sensörü değiştirin
Evaporatör bobin sıcaklığı sensör arızası	P3	☆☆☆● (3 flashes 1 dark)	1) sensör açık devre 2) sensör kısa devre	1) Sensör bağlantısını kontrol edin 2) Sensörü değiştirin
Dönüş gaz sıcaklığı sensörü hatası	P4	☆☆☆☆● (4 flashes 1 dark)	1) sensör açık devre 2) sensör kısa devre	1) Sensör bağlantısını kontrol edin 2) Sensörü değiştirin
Ortam sıcaklığı sensör arızası	P5	☆☆☆☆☆● (5 flashes 1 dark)	1) sensör açık devre 2) sensör kısa devre	1) Sensör bağlantısını kontrol edin 2) Sensörü değiştirin
Sıcak Sıhhi / Güneş sıcaklığı. sensör arızası	P6	karanlık	1) sensör açık devre 2) sensör kısa devre	1) Sensör bağlantısını kontrol edin 2) Sensörü değiştirin
Uzaktan açma / kapama sinyalinin durumu	P7	karanlık	Uzaktan sinyal açık olduğunda, kontrolörde P7 gösterilmez, uzak sinyal kapalı olduğunda, P7 gösterilecektir. Bu bir hata kodu değil, uzaktan açma / kapama sinyali için bir durumdur.	
T6 çok yüksek sıcaklık koruması	P8	karanlık	1) T6 çok yüksek sıcaklık. 2) T6 sensörü problemi var	1) P8 125 ° C'de görünür ve 120 ° C'de kaybolur. 2) Kontrol edin ve gerekliyse sensörü değiştirin
Yüksek basınç koruması (HP Switch)	E1	☆☆☆☆☆☆● (6 flashes 1 dark)	1) Çok yüksek hava giriş sıcaklığı 2) Tankta daha az su 3) Elektronik genleşme valfı grubu tıkalı 4) Çok fazla soğutucu 5) HP anahtarı hasarlı 6) Sıkıştırılmamış gaz soğutucu sistemdedir	1) Hava giriş sıcaklığının çalışma sınırının üzerinde olup olmadığını kontrol edin. 2) Tankın su dolu olup olmadığını kontrol edin. Değilse, su doldurun 3) Elektronik genleşme valfi grubunu değiştirin 4) bazı soğutucu boşaltın 5) Yeni bir anahtarı değiştirin 6) deşarj ve daha sonra soğutucu şarj
Düşük basınç koruması (LP Switch)	E2	☆☆☆☆☆☆☆● (7 flashes 1 dark)	1) Çok düşük hava giriş sıcaklığı 2) Elektronik genleşme valfı grubu tıkalı 3) Çok az soğutucu 4) LP anahtarı hasarlı 5) fan düzeneği çalışmıyor	1) Hava giriş sıcaklığının çalışma sınırının üzerinde olup olmadığını kontrol edin. 2) Elektronik genleşme valfi grubunu değiştirin 3) Bazı soğutucuları şarj edin 4) Yeni bir anahtarı değiştirin 5) Kompresör çalışırken fanın çalışıp çalışmadığını kontrol edin. Değilse, fan düzeneğinde bazı sorunlar
Aşırı ısı koruması (T85 ° C Anahtarı)	E3	☆☆☆☆☆☆☆☆● (8 flashes 1 dark)	1) Çok yüksek tank suyu sıcaklığı 2) T85 ° C anahtarı hasarlı	1) Tank suyu sıcaklığı 85 ° C'nin üzerindeyse, anahtar açılır ve e-ısıtıcı koruma için durur. Su normal sıcaklığa geldikten sonra koruma otomatik olarak sıfırlanır 2) Yeni bir anahtarı değiştirin
Akış anahtarı	E5	☆☆☆☆☆☆☆☆☆● (9 flashes 1 dark)	Su akışı tespit edilmedi: 1) Pompa güçle değil 2) Pompa arızası 3) Kirli su filtresi 4) Akış anahtarı arızası	1) Pompa güç kaynağını kontrol edin 2) Pompa elektrik bağlantılarını ve pompa rotasyonunu doğrulayın. Gerekiyorsa pompayı değiştirin 3) Filtreyi temizleyin 4) Akış anahtarı kontaklarını kontrol edin ve çalışıyor
defrost	Defrost göstergesi	☆☆☆☆☆☆☆☆ (all long flashes)		
İletişim hatası	E8	aydınlık		

5 BAKIM VE PERİYODİK KONTROLLER

	UYARI: Bu bölümde açıklanan tüm işlemler SADECE EĞİTİM PERSONELİ TARAFINDAN TAŞINACAKTIR. Herhangi bir işlemden önce veya ünitenin iç bileşenlerine girmeden önce, güç kaynağının bağlantısının kesildiğinden emin olun. Kompresörün kafası ve tahliye boruları genellikle yüksek sıcaklık seviyelerinde bulunur. Çevrelerinde çalışırken çok dikkatli olun. Alüminyum bobin yüzgeçleri çok keskin ve ciddi yaralara neden olabilir. Çevrelerinde çalışırken çok dikkatli olun. Bakım işlemlerinden sonra, kapak panellerini yeniden takın ve gerektiğinde vidalarla sabitleyin.
	UYARI: Ünite, bakım ve geri dönüşüm için yeterli açıklık sağlayacak şekilde kurulmalıdır. Garanti, herhangi bir bakım için gerekli platformlar veya elleçleme ekipmanlarıyla ilgili maliyetleri kapsamaz
	Soğutucu akışkan devreleri, isim plakasında belirtilenler dışındaki farklı gazlarla doldurulmamalıdır. Farklı bir soğutucunun kullanılması, kompresöre ciddi zararlar verebilir.
	Bu kılavuzda belirtilenler dışındaki yağları kullanmak yasaktır. Farklı bir yağ kullanılması, kompresöre ciddi zararlar verebilir.
	Isı tahliyesini azaltmak, ölçeği önlemek ve çıkış suyu yeterli olduğunda enerji tasarrufu sağlamak için daha düşük bir sıcaklık ayarlanması önerilir.

Ünitenin düzgün çalışıp çalışmadığını doğrulamak için periyodik kontrollerin yapılması iyi bir kuraldır:

OPERASYON	1 ay	4 ay	6 ay
Su döngüsünde su veya hava eksikliğinden kaçınmak için su beslemesini ve havalandırmayı sık sık kontrol	x		
Güvenlik ve kontrol cihazlarının doğru çalıştığına bakın.	x		
Kompresörden olası yağ sızıntısını kontrol edin.	x		
Hidrolik devreden olası su sızıntılarını kontrol edin.	x		
Harici akış anahtarının doğru şekilde çalıştığına bakın (takılıysa).	x		
İyi su kalitesini korumak için hidrolik devrenin metal filtrelerini temizleyin. Su ve kirli su eksikliği üniteye zarar verebilir.	x		
Isı eşanjörünün kanatlı serisini basınçlı hava ile temizleyin (üniteyi kuru ve temiz, iyi havalandırması olan bir yerde bulundurmanız önerilir).	x		
Anti-Legionella döngüsü (*) amacıyla elektrikli ısıtıcının doğru çalışıp çalışmadığını kontrol edin. Tüm hidrolik devresindeki kritik noktalardan su belirteci örnekleri ile tanı koyduğunuzdan emin olun		x	
Elektrik panosu üzerindeki tüm terminallerin ve kompresörün terminallerinin düzgün şekilde sabitlendiğini kontrol edin.		x	
Elektrik bileşenlerinin iyi olduğundan emin olun. Hasarlı bir parça veya garip bir koku varsa, lütfen zamanında değiştirin.		x	
Su bağlantılarının sıkılması.		x	
Üniteyi yumuşak nemli bir bezle temiz tutun.		x	
Verimli bir performans sağlamak için tankı ve e-ısıtıcıyı düzenli olarak temizlemeniz önerilir.		x	
Verimli bir performans sağlamak için düzenli olarak harici hava filtresini temizleyin.		x	
Doğru voltaj.			x
Doğru emilim.			x
Ünitenin her bir parçasını ve sistemin basıncını kontrol edin. Varsa, kusur parçasını değiştirin ve gerekiyorsa soğutucu akışkanı yeniden şarj edin.			x
Çalışma basıncını ve aşırı ısınma ve aşırı soğutmayı kontrol edin.			x
Sirkülasyon pompasının verimliliğini kontrol edin.			x
Isı pompası uzun süre kullanılmazsa, lütfen üniteden tüm suyu boşaltın ve üniteyi iyice sızdırmaz hale getirin. Kışın donmayı önlemek için lütfen suyu kazanın en alt noktasından tahliye edin. Yeniden başlatılmadan önce su doldurma ve ısı pompasında tam inceleme gereklidir			x
Kontrol edin ve gerekirse magnezyum çubuğu değiştirin.			Her yıl

(*) Elektrikli ısıtıcının doğru çalışıp çalışmadığını kontrol etme: Elektrikli ısıtıcının yan tarafında bulunan termostat kontrol kaydırma tekerleği saat yönünün tersine çevrilmelidir. Elektrikli ısıtıcının aktivasyonunu test etmek için düğmeye basınız ve tank sıcaklığını artırarak kontrol ediniz.

4.2 ÇEVRE KORUMASI

Tüketen stratosferik ozon maddelerinin kullanımı ile ilgili normlara göre, atmosferdeki soğutucu akışkanlarının serbest bırakılması yasaktır. Çalışma hayatının sonunda satıcıya toplanıp teslim edilmeli veya uygun toplama noktalarına teslim edilmelidir. Kontrollü maddeler arasında R134A soğutucudan bahsedilmektedir ve bu nedenle söz konusu normlara tabi tutulmalıdır. Herhangi bir soğutucu akışkan kaybını olabildiğince azaltmak için servis işlemleri sırasında özel bir dikkat gösterilmesi önerilir.

	Bu ekipman, belirtimde belirtilen miktarda R134a soğutucu içerir. R134a'yı atmosfere sokmayın: R134a, Küresel Isınma Potansiyeli (GWP) = 1300 olan florlu bir sera gazıdır. ***Sadece profesyonel eğitimli personel tarafından servis edilmeli veya sökülmelidir***

5 ARIZA

Bu bölüm, oluşabilecek bazı sorunları teşhis etmek ve düzeltmek için faydalı bilgiler sunmaktadır. Sorun giderme prosedürüne başlamadan önce, ünitenin kapsamlı bir görsel kontrolünü yapın ve gevşek bağlantılar veya kusurlu kablo bağlantıları gibi belirgin kusurları arayın.

Yerel satıcınıza başvurmadan önce bu bölümü dikkatlice okuyun, size zaman ve para kazandırır.

⚠	***Ünitenin elektrik kutusu üzerinde bir kontrol gerçekleştirirken, her zaman ünitenin ana anahtarının "kapalı" olduğundan emin olun.***

Aşağıdaki yönergeler probleminizi çözmenize yardımcı olabilir. Sorunu çözemezseniz, yükleyicinize / yerel satıcınıza danışın.

- Kontrolörde görüntü yok (boş ekran). Ana gücün hala bağlı olup olmadığını kontrol edin.
- Hata kodlarından biri görünür, yerel satıcınıza danışın.
- Zamanlanan zamanlayıcı çalışır, ancak programlanan eylemler yanlış zamanda (örn. 1 saat çok geç veya çok erken) yürütülür. Saatin ve haftanın gününün doğru ayarlandığını kontrol edin, gerekirse ayarlayın

6 BİRİMİN HİZMET VERMEDİĞİ ZAMAN

Ünite, kullanım ömrünün sonuna ulaştığında ve çıkarılması ya da değiştirilmesi gerektiğinde, aşağıdaki işlemler önerilir:

• Soğutucu, eğitimli kişiler tarafından kurtarılmalı ve uygun toplama merkezine gönderilmelidir;

• kompresörlerin yağlama yağı toplanmalı ve uygun toplama merkezine gönderilmelidir;

• Şasi ve çeşitli bileşenler, eğer daha uzun süre hizmet verilemiyorsa, parçalarına dikkat çekecek miktarda bulunan, özellikle bakır ve alüminyum gibi, doğasına göre sökülmeli ve bölünmelidir.

Bu işlemler, kolay malzeme geri kazanımı ve geri dönüşüm sürecine izin verir, böylece çevresel etkileri azaltır.

6 İMHA GEREKSİNİMLERİ

Ünitenin sökülmesi, soğutucunun, yağın ve diğer parçaların işlenmesi ilgili yerel ve ulusal mevzuata uygun olarak yapılmalıdır.

Ürününüz bu sembolle işaretlenmiştir. Bu, elektrikli ve elektronik ürünlerin, ayrılmamış evsel atıklarla karıştırılmaması gerektiği anlamına gelir.

Sistemi kendiniz sökmeye çalışmayın: sistemin sökülmesi, soğutucunun, yağın ve diğer parçaların işlenmesi, ilgili yerel ve ulusal mevzuata uygun olarak yetkili bir montajcı tarafından yapılmalıdır.

Birimler yeniden kullanım, geri dönüşüm ve geri kazanım için özel bir arıtma tesisinde tedavi edilmelidir. Bu ürünün doğru şekilde bertaraf edilmesini sağlayarak, çevre ve insan sağlığı için olası olumsuz sonuçları önlemeye yardımcı olacaksınız. Daha fazla bilgi için lütfen kurucu veya yerel yetkiliye başvurun.

6 7 TEKNİK ÖZELLİKLER

TEKNİK VERİ		CALIDO 200	CALIDO 300	CALIDO-S 200	CALIDO-S 300	CALIDO-D 200	CALIDO-D 300
Güç kaynağı	V/Ph/Hz	220-240/1/50					
Water tank real capacity	L	228	286	220	278	217	273
Isıtma kapasitesi	W	1870* (+1200**)					
Oranlı güç girişi	W	503* (+1200**)					
Nominal akım	A	2.23* (+5.2**)					
COP	W/W	3.72*					
Maksimum güç girişi	W	765 (+1200**)					
Maksimum akım	A	3.5 (+5.2**)					
Maks. çıkış suyu sıcaklığı (E-ısıtıcı kullanmadan)	°C	65					
Maks. su sıcaklığı	°C	75**					
Min. su başlangıç sıcaklığı	°C	10					
Ortam çalışma sıcaklığı	°C	-10 ~ +43					
Soğutucu maksimum deşarj basıncı	bar	26					
Soğutucu maksimum emme basıncı	bar	6					
Soğutucu tipi		R134a					
Soğutucu şarj	g	920					
Kompresör	Type	Rotary					
	Brand	Toshiba					
	Model	PJ125G1C-4DZDE					
	Compressor oil	ESTER OIL VG74, 400 mL					
Fan motor	Type	Asenkron motor					
	W	80					
	RPM	1250					
Hava statik basıncı olmayan hava akımı	m3/h	450					
60 Pa hava statik basıncı ile hava akışı	m3/h	350					
Kanal çapı	mm	177 (Fit flexible 180 mm duct)					
İzin verilen maksimum tank basıncı	bar	10					
Tankın iç gövde malzemesi		Çift katmanlı vetrifikasyonlu S235JR					
Yardımcı elektrikli ısıtıcı	kW	1.2					
Elektronik genleşme valfi		evet					
Magnezyum çubuk		evet					
Isı pompası ısı değiştirici malzeme (kondenser)		Alüminyum alaşımı					
Güneş değiştirici bobin yüzeyi	m2	/		1,2		1,2	
Yardımcı eşanjör bobin yüzeyi	m2	/		/		0,5	0,8
Güneş eşanjörü bobin akış hızı ***	m3/h	/		1,2		1,2	
Yardımcı eşanjör bobin akış hızı ***	m3/h	/		/		0,5	0,8
Eşanjör bobini maks. basınç	bar	/		6		6	
Eşanjör bobin malzemesi		Pickled S235JR					
Soğuk su girişi	inch	G 1”dişi					
Sıcak su çıkışı	inch	G 1”dişi					
Güneş ısı kaynağı giriş / çıkış	inch	/		G 1”dişi		G 1”dişi	
Yardımcı ısı kaynağı girişi / çıkışı	inch	/		/		G 1”dişi	
Yoğun su çıkışı		0,3 mt. ⍰22 mm plastik esnek boru					
Drenaj	inch	Harici olarak kurulacak					
IP koruma sınıfı		IPX1					
Net boyutlar	mm	ϕ654x1638	ϕ654x1888	ϕ654x1638	ϕ654x1888	ϕ654x1638	ϕ654x1888
Ambalaj boyutları	mm	700x700x1760	700x700x2010	700x700x1760	700x700x2010	700x700x1760	700x700x2010
Net ağırlık	Kg	98.0	106.5	113.0	121.5	121.0	129.5
Tam su ile ağırlık	Kg	326.0	392.5	333.0	399.5	338.0	402.5
Brüt ağırlık	Kg	112.0	121.5	127.0	136.5	135.0	144.5
Gürültü seviyesi ****	dB (A)	46					

NOTLAR:

*** Aşağıdaki koşullara göre kapasite ve güç girişi:**
ortam sıcaklığı 20 ° C, su sıcaklığı 15 ° C ila 55 ° C arasındadır (bu veriler, tank sıcaklığının muntazam yeniden entegrasyonuna dayanan dahili laboratuar testleri ile elde edilir).

**** Yardımcı e-ısıtıcı ile ilgili. Dezenfeksiyon sırasında, su sıcaklığı elektrikli ısıtıcı ile 70 ° C'ye kadar olabilir**

***** DIN 4708 normlarına uygun olarak kombi ile entegrasyona ilişkin değerler (birincil devrede 80/60 ° C, sekonder devrede 10/45 ° C)**

****** EN 12102 standardına göre üniteden 1 m mesafede serbest alanda ölçülür**

7 ISITMA POMPASI ÇALIŞMA LİMİTLERİ

Güvenlik cihazlarının olası müdahalesini önlemek için ünitenin aşağıda rapor edilen çalışma sınırlarının içinde çalışabilmesi önerilir. Her durumda, yüksek sıcaklıklarda (47 ila 65 ° C arasındaki su sıcaklığı, 25 ila 43 ° C arasındaki hava sıcaklığı), kullanıcı çalışma zarfının dışında bir sıcaklık ayarlıyorsa, ısı pompası su ayarını otomatik olarak ayarlar. Aşağıdaki şemada belirtilen sınırlar.

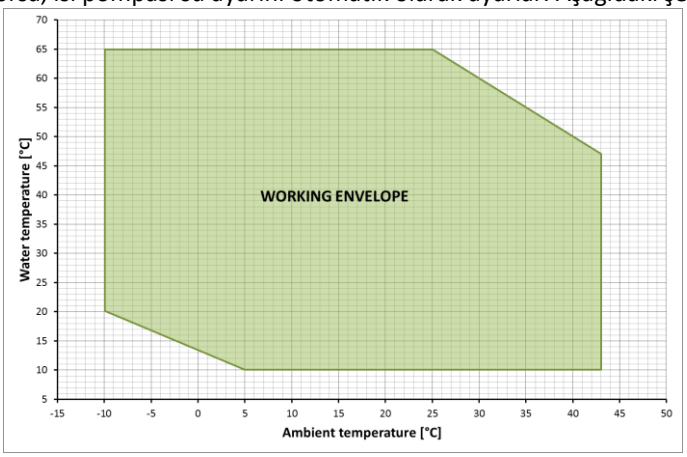

- Basınç anahtarlarının sabit setlerinin altında:
- HP anahtarı: KAPALI = 26 bar, AÇIK = 16 bar
- LP anahtarı: KAPALI = 0,2 bar, AÇIK = 1 bar

7 KABLO ŞEMASI

Lütfen elektrik kutusundaki kablo şemasına bakın.

6.1 STANDART BAĞLANTI

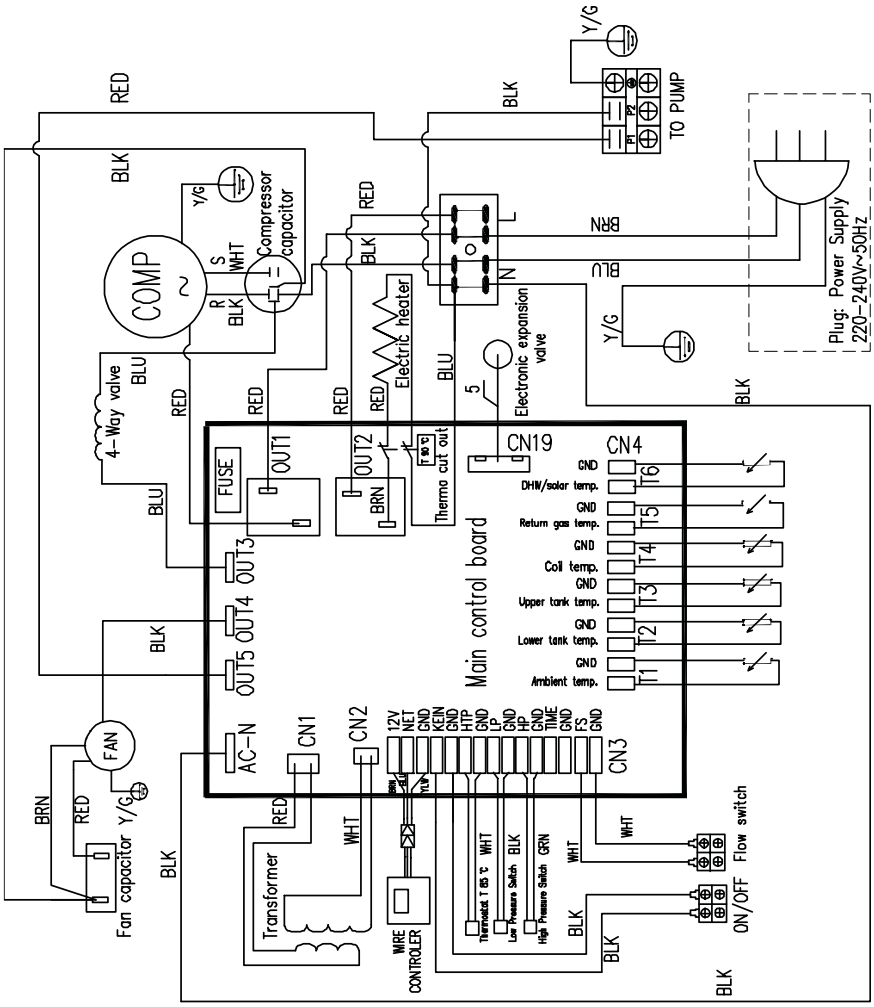

Note:
BLK, BLU, BRN, GRN, ORG, RED, WHT, Y/G, YLW – Colours of the wires

6.1 YARDIMCI ISI KAYNAĞI BAĞLANTISI

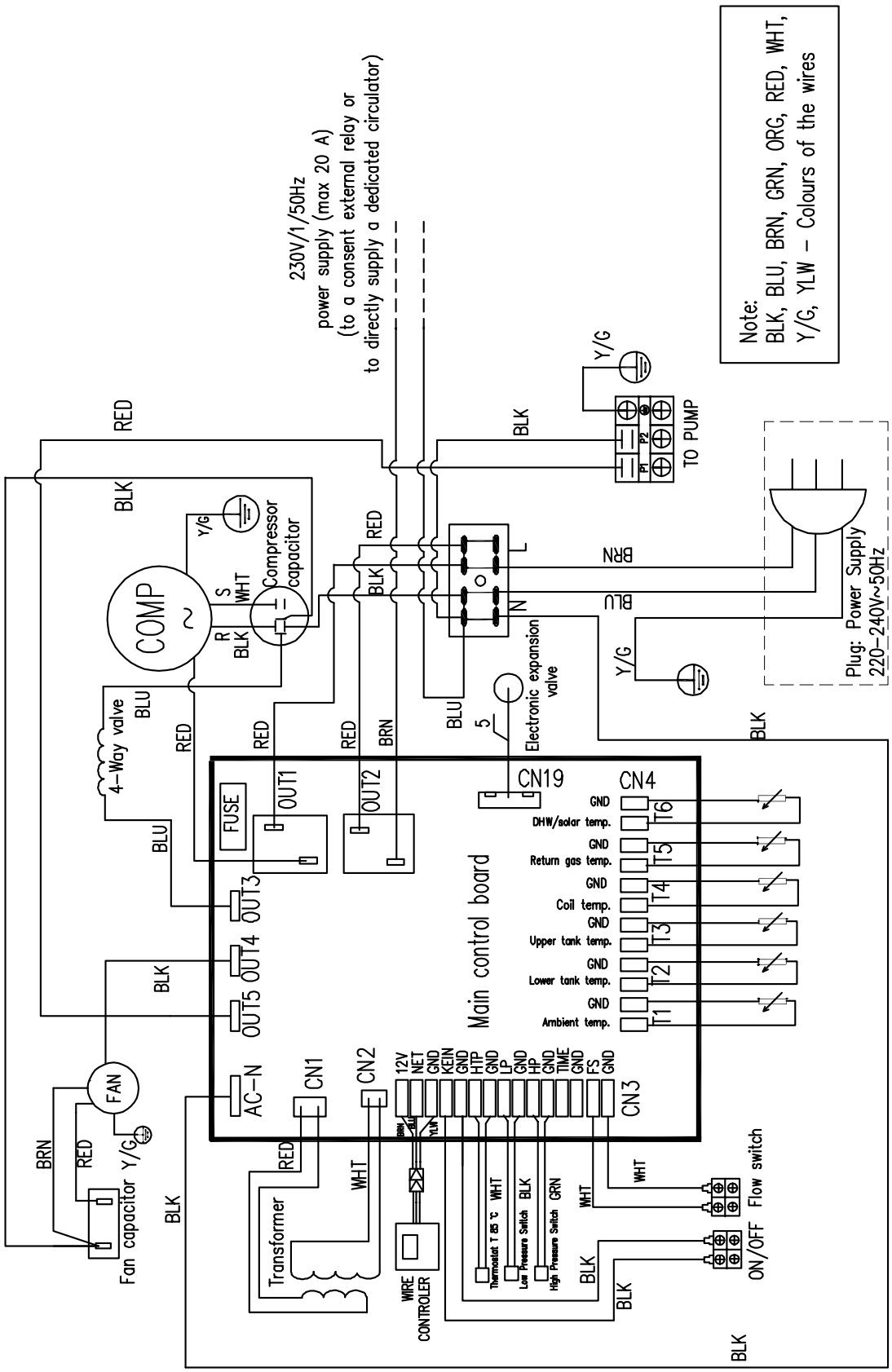

6.1 YARDIMCI BİR ISI KAYNAĞININ HARİCİ BİR ANAHTARIN İLE BAĞLANMASI

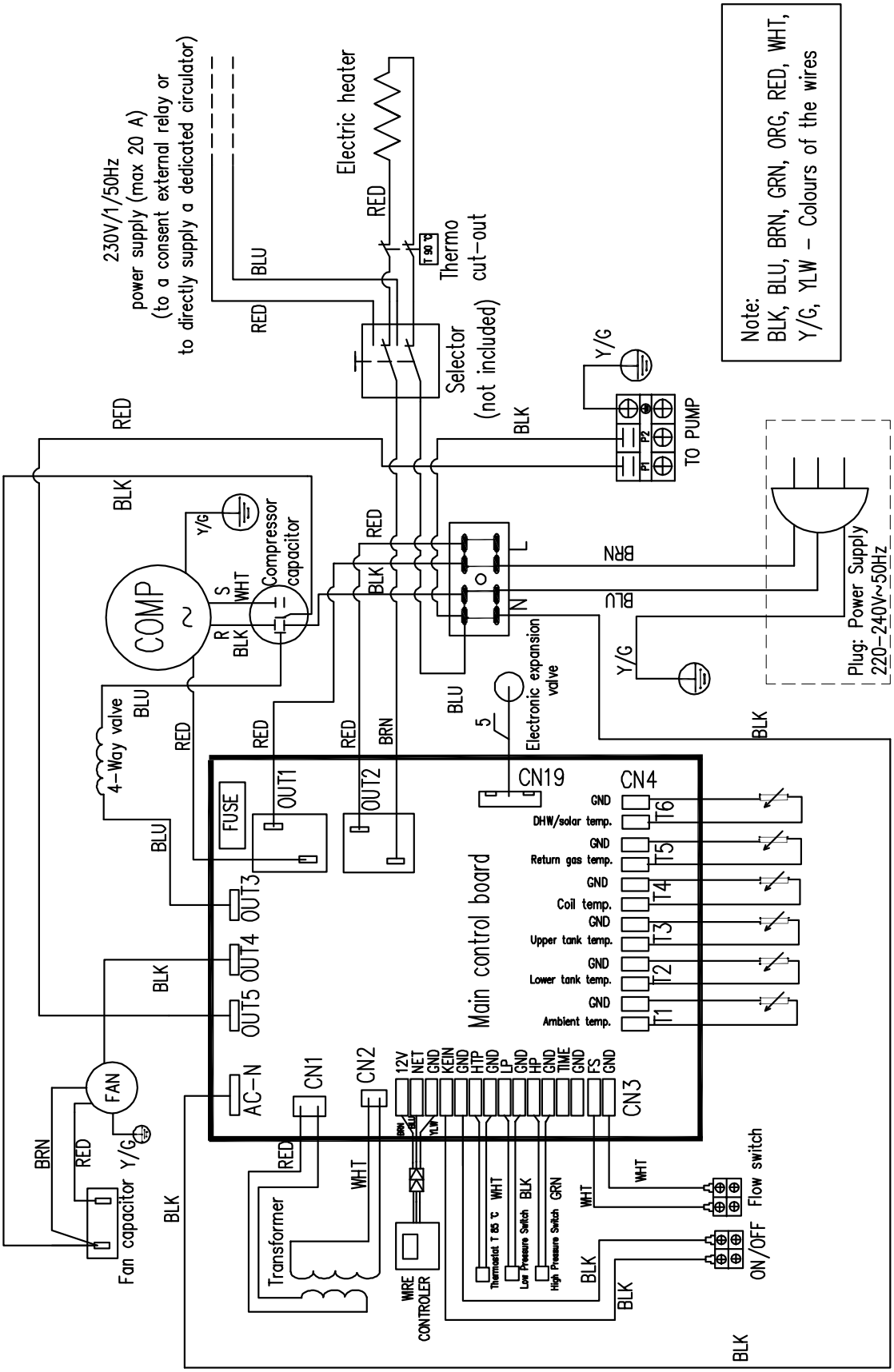

7 YÖNETMELİĞE GÖRE FICHE (AB) 812/2013

Modelli / *Modeller*		**CALIDO 200 / CALIDO-S 200 /CALIDO-D 200**	**CALIDO 300 / CALIDO-S 300 / CALIDO-D 300**
Profilo di carico dichiarato / *Beyan edilen yük profili*		L	L
Classe di efficienza energetica di riscaldamento dell'acqua ***Su ısıtma enerji verimliliği sınıfı***		A	A
Efficienza energetica di riscaldamento dell'acqua ***Su ısıtma enerji verimliliği***	Aria interna +20°C / *Kapalı hava + 20 ° C*	108 %	114 %
	condizioni climatiche più calde (+14°C) *daha sıcak iklim koşullarında*	101 %	106 %
	condizioni climatiche medie (+7°C) *ortalama iklim koşullarında*	95 %	100 %
	condizioni climatiche più fredde (+2°C) *daha soğuk iklim koşullarında*	92 %	97 %
Consumo annuo di energia in termini di energia finale ***Nihai enerji açısından yıllık enerji tüketimi***	Aria interna +20°C / *Kapalı hava + 20 ° C*	944 kWh	898 kWh
	condizioni climatiche più calde (+14°C) *daha sıcak iklim koşullarında*	1011 kWh	962 kWh
	condizioni climatiche medie (+7°C) *ortalama iklim koşullarında*	1075 kWh	1022 kWh
	condizioni climatiche più fredde (+2°C) *daha soğuk iklim koşullarında*	1110 kWh	1055 kWh
Impostazione temperatura termostato ***Termostat sıcaklık ayarları***		55°C	55°C
Livello di potenza sonora all'interno L_{WA} ***Ses gücü seviyesi, kapalı alanL_{WA}***		59 dB(A)	59 dB(A)
Precauzioni di installazione e manutenzione ***Kurulum ve bakım için önlemler***		Per le indicazioni relative all'installazione e alla manutenzione riferirsi ai capitoli dedicati nel manuale utente-installatore. *Kullanıcının ve kurulum kılavuzundaki belirli bölümlerde kurulum ve bakım için önlemleri okuyun.*	

8 814/2013 DÜZENLEMESİNE GÖRE TEKNİK PARAMETRELER

Modelli / *Model*		**CALIDO 200 / CALIDO-S 200 / CALIDO-D 200**	**CALIDO 300 / CALIDO-S 300 /CALIDO-D 300**
Consumo quotidiano di energia elettrica Q_{elec} ***Daily electricity consumption Q_{elec}***	Aria interna +20°C / *Kapalı alan + 20 ° C*	4,360 kWh	4,149 kWh
	condizioni climatiche più calde (+14°C) *daha sıcak iklim koşullarında*	4,666 kWh	4,440 kWh
	condizioni climatiche medie (+7°C) *ortalama iklim koşullarında*	4,953 kWh	4,713 kWh
	condizioni climatiche più fredde (+2°C) *daha soğuk iklim koşullarında*	5,113 kWh	4,865 kWh
Profilo di carico dichiarato / *Beyan edilen yük profili*		L	L
Livello di potenza sonora all'interno / *Ses gücü seviyesi, kapalı L_{WA}*		59 dB(A)	59 dB(A)
Acqua mista a 40°C V40 / *40 ° C'de V40'da karışık su*		235 l	315 l
Efficienza energetica di riscaldamento dell'acqua ***Su ısıtma enerji verimliliği***	Aria interna +20°C / *kapalı alan +20°C*	108 %	114 %
	condizioni climatiche più calde (+14°C) *daha sıcak iklim koşullarında*	101 %	106 %
	condizioni climatiche medie (+7°C) *ortalama iklim koşullarında*	95 %	100 %
	condizioni climatiche più fredde (+2°C) *daha soğuk iklim koşullarında*	92 %	97 %